MANIGLIE E SISTEMI DI CHIUSURA
Handles and locking systems

FICCO S.r.l.

SECONDA EDIZIONE • 2020
Second edition • 2020

SERIE 972 • *Series 972* — Volantini maschio M.6 Ø21 • *M6 male hand wheels 21mm*

Volantini maschio M.6 realizzati in PE.
M6 male hand wheels made of PE.

FINITURA *Finishing*	Standard	Altri disponibili/*Other available*					
	Nero *Black* 09004	Grigio chiaro *Light grey* 07035	Grigio scuro *Dark grey* 07040	Grigio Argentato *Silver grey* 04251	Antracite *Anthracite* 07016	Bianco *White* 09016	Bianco ghiaccio *Ice white* 09003

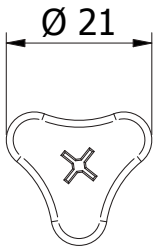

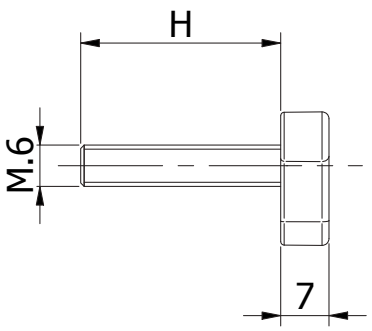

ARTICOLO *Item*	972/615	972/620	972/630	972/645	972/650	972/670
H	15	18	29	43	49	69
PACK	1500	1500	1500	1500	1500	1250

NEW

SERIE 978 • *Series 978* — Volantini maschio M.6 Ø25 • *M6 male hand wheels 25mm*

Volantini maschio M.6 realizzati in nylon PA6.
M6 male hand wheels made of nylon PA6.

FINITURA *Finishing*	Standard	Altri disponibili/*Other available*					
	Nero *Black* 09004	Grigio chiaro *Light grey* 07035	Grigio scuro *Dark grey* 07040	Grigio Argentato *Silver grey* 04251	Antracite *Anthracite* 07016	Bianco *White* 09016	Bianco ghiaccio *Ice white* 09003

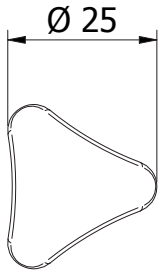

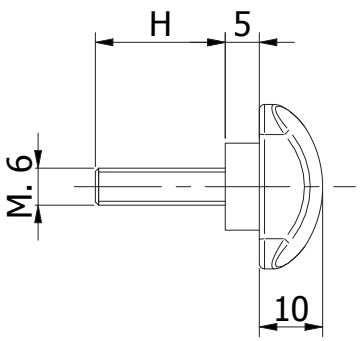

ARTICOLO *Item*	978/610	978/615	978/620	978/630
H	10	15	20	28
PACK	1500	1500	1500	1500

SERIE 974 • *Series 974* — Volantini maschio Ø38 • *Male hand wheels 38mm*

Volantini maschio realizzati in nylon PA6.
Male hand wheels made of nylon PA6.

FINITURA *Finishing*	Standard	Altri disponibili/*Other available*					
	Nero *Black* 09004	Grigio chiaro *Light grey* 07035	Grigio scuro *Dark grey* 07040	Grigio Argentato *Silver grey* 04251	Antracite *Anthracite* 07016	Bianco *White* 09016	Bianco ghiaccio *Ice white* 09003

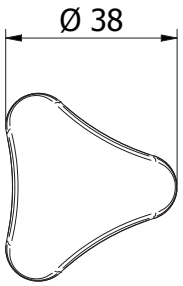

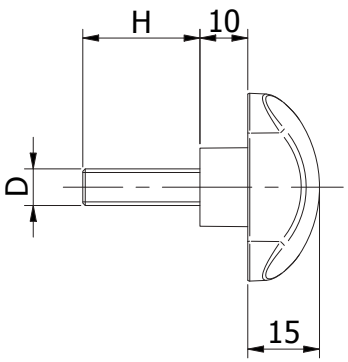

ARTICOLO *Item*	974/610	974/615	974/620	974/630
D	M.6	M.6	M.6	M.6
H	10	15	20	30
PACK	1000	1000	1000	1500

ARTICOLO *Item*	974/813	974/818	974/824	974/835	974/840
D	M.8	M.8	M.8	M.8	M.8
H	13	18	24	35	40
PACK	600	500	500	500	500

SERIE 971 • *Series 971* — Volantini maschio Ø50 • *Male hand wheels 50mm*

Volantini maschio M.8 realizzati in nylon PA6.
M8 male hand wheels made of nylon PA6.

FINITURA *Finishing*	Standard	Altri disponibili/*Other available*					
	Nero *Black* 09004	Grigio chiaro *Light grey* 07035	Grigio scuro *Dark grey* 07040	Grigio Argentato *Silver grey* 04251	Antracite *Anthracite* 07016	Bianco *White* 09016	Bianco ghiaccio *Ice white* 09003

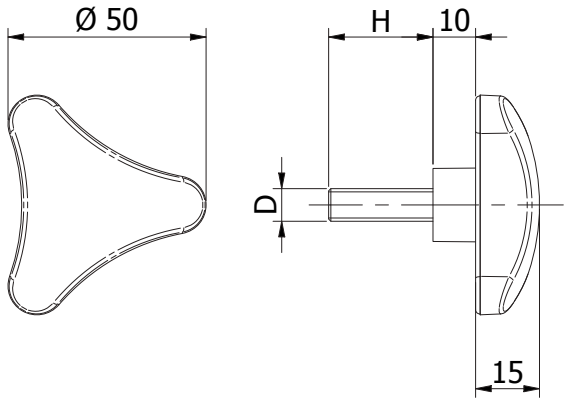

ARTICOLO *Item*	971/813	971/824	971/835	971/840	971/850
D	M.8	M.8	M.8	M.8	M.8
H	13	24	35	40	50
PACK	450	400	350	300	250

ARTICOLO 969 • *Item 969* — Tappo di contrasto per volantini M6 • *Contrast cap for M6 male hand wheels*

NEW

Tappo realizzato in Polietilene PE.
Cap made in Polyethylene PE.

FINITURA *Finishing*	Standard	Altri disponibili/*Other available*			
	Nero *Black* 09004	Grigio chiaro *Light grey* 07035	Grigio scuro *Dark grey* 07040	Bianco *White* 09016	

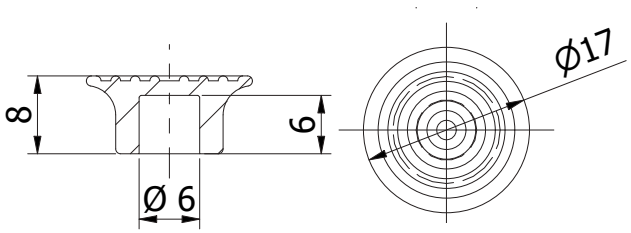

ARTICOLO *Item*	969
PACK	1000

SERIE 361 • *Series 361* — Maniglie orizzontali aperte • *Opened horizontal handles*

Maniglie realizzate in ABS da inserire ad incasso su lamiera di vari spessori. Impiegate solitamente per apertura di cassetti e/o ante in lamiera.
Handles made of ABS to be interlocked on sheet of various thicknesses. Usually used for drawers and/or sheet metal doors opening.

FINITURA *Finishing*	Standard	Altri disponibili/*Other available*					
	Nero *Black* 09004	Grigio chiaro *Light grey* 07035	Grigio scuro *Dark grey* 07040	Grigio Argentato *Silver grey* 04251	Antracite *Anthracite* 07016	Bianco *White* 09016	Bianco ghiaccio *Ice white* 09003

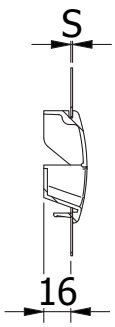

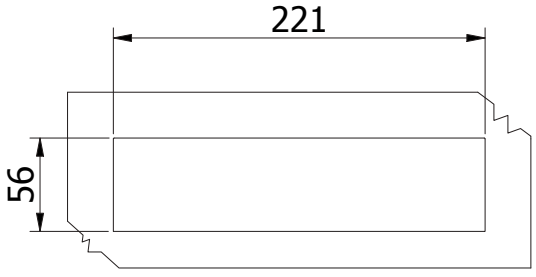

Dima di tranciatura
Cutting template

ARTICOLO *Item*	361/08	361/10	361/15
S Spessore lamiera *Sheet thick.*	0,8	1 - 1,2	1,5
PACK	200	200	200

ARTICOLO 343 • *Item 343* — Maniglia orizzontale aperta • *Opened horizontal handle*

Maniglia realizzata in ABS da inserire ad incasso su lamiera dello spessore massimo di mm.1,0-1,2. Impiegata solitamente per apertura di cassetti e/o ante in lamiera
Handle made of ABS to be interlocked on sheet of maximum thickness of 1,0-1,2 mm. Usually used for drawers and/or sheet metal doors opening.

FINITURA *Finishing*	Standard	Altri disponibili/*Other available*					
	Nero *Black* 09004	**Grigio chiaro** *Light grey* 07035	**Grigio scuro** *Dark grey* 07040	**Grigio Argentato** *Silver grey* 04251	**Antracite** *Anthracite* 07016	**Bianco** *White* 09016	**Bianco ghiaccio** *Ice white* 09003

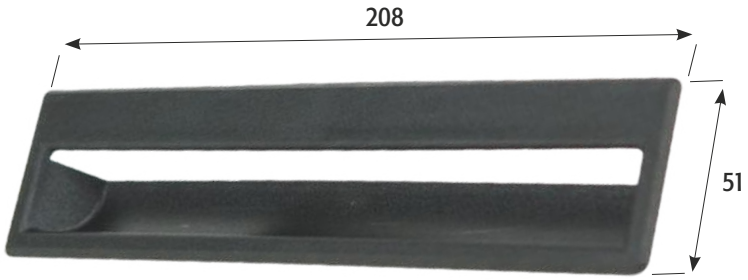

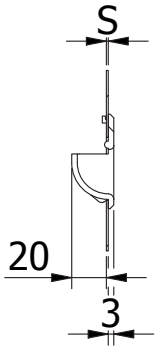

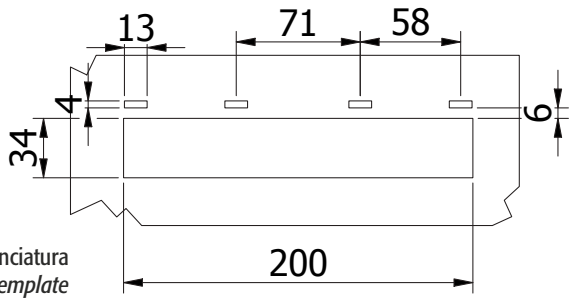

Dima di tranciatura
Cutting template

ARTICOLO *Item*	343
S Spessore lamiera *Sheet thick.*	1 - 1,2
PACK	350

SERIE 359 • *Series 359* — Maniglie orizzontali aperte • *Opened horizontal handles*

Maniglie realizzate in Polistirolo antiurto PS da inserire ad incasso su lamiera di vari spessori. Impiegate solitamente per apertura di cassetti e/o ante in lamiera.
Handles made of shockproof PS to be interlocked on sheet of various thicknesses. Usually used for drawers and/or sheet metal doors opening.

FINITURA *Finishing*	Standard	Altri disponibili/*Other available*					
	Nero *Black* 09004	**Grigio chiaro** *Light grey* 07035	**Grigio scuro** *Dark grey* 07040	**Grigio Argentato** *Silver grey* 04251	**Antracite** *Anthracite* 07016	**Bianco** *White* 09016	**Bianco ghiaccio** *Ice white* 09003

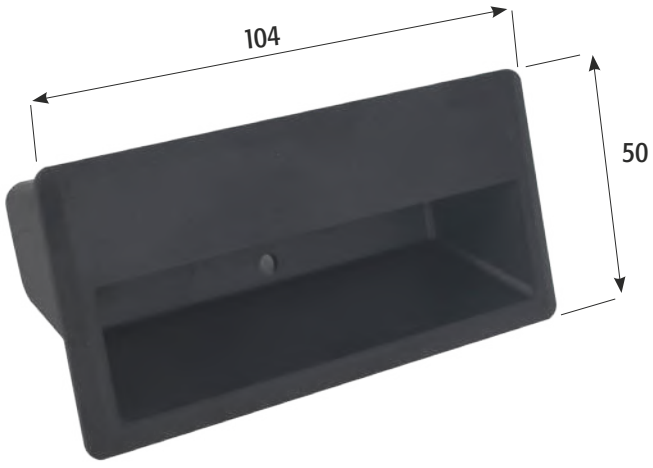

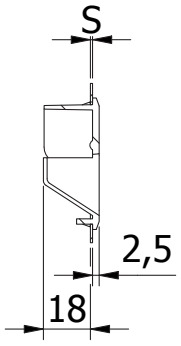

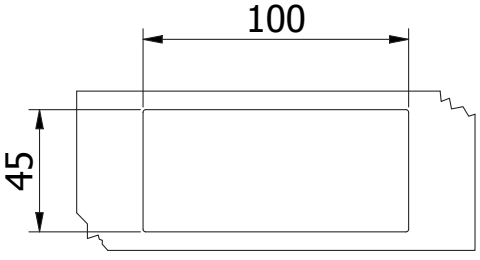

Dima di tranciatura
Cutting template

ARTICOLO *Item*	359/08	359/10	359/15	359/20	359/25
S Spessore lamiera *Sheet thick.*	0,8	1 - 1,2	1,5	2	2,5
PACK	500	500	500	500	500

ARTICOLO 330 • *Item 330* — Maniglia orizzontale chiusa • *Closed horizontal handle*

Maniglia realizzata in ABS da inserire ad incasso su lamiera dello spessore massimo di mm.0,8 . Impiegata solitamente per apertura di cassetti e/o ante in lamiera.
Handle made of ABS to be interlocked on sheet of maximum thickness of 0,8 mm. Usually used for drawers and/or sheet metal doors opening.

FINITURA *Finishing*	Standard	Altri disponibili/*Other available*					
	Nero *Black* 09004	Grigio chiaro *Light grey* 07035	Grigio scuro *Dark grey* 07040	Grigio Argentato *Silver grey* 04251	Antracite *Anthracite* 07016	Bianco *White* 09016	Bianco ghiaccio *Ice white* 09003

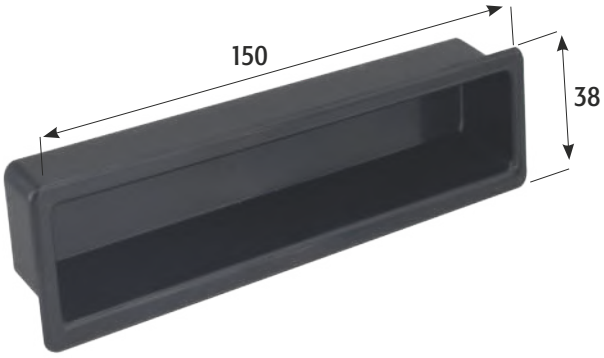

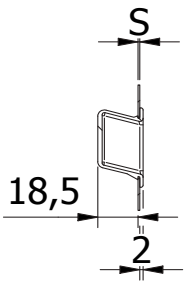

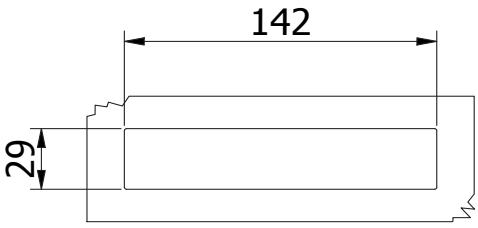

Dima di tranciatura
Cutting template

ARTICOLO *Item*	330
S Spessore lamiera *Sheet thick.*	1 - 1,2
PACK	500

SERIE 350 • *Series 350* — Maniglie orizzontali chiuse • *Closed horizontal handles*

Maniglie realizzate in ABS da inserire ad incasso su lamiera di vari spessori. Impiegate solitamente per apertura di cassetti e/o ante in lamiera.
Handles made of ABS to be interlocked on sheet of various thicknesses. Usually used for drawers and/or sheet metal doors opening.

FINITURA *Finishing*	Standard	Altri disponibili/*Other available*						
	Nero *Black* 09004	Grigio chiaro *Light grey* 07035	Grigio scuro *Dark grey* 07040	Grigio Argentato *Silver grey* 04251	Argento *Silver* 09006	Antracite *Anthracite* 07016	Bianco *White* 09016	Bianco ghiaccio *Ice white* 09003

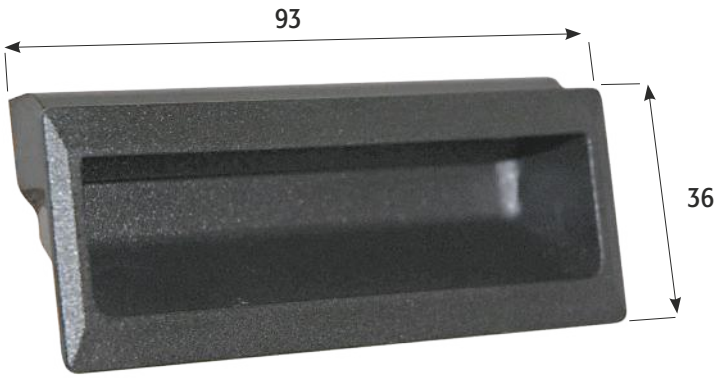

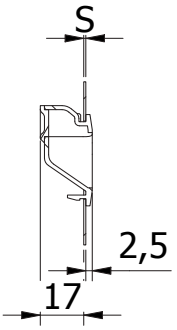

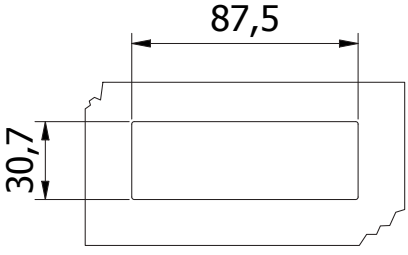

Dima di tranciatura
Cutting template

ARTICOLO *Item*	350/08	350/10	350/12	350/15	350/20	350/25
S Spessore lamiera *Sheet thick.*	0,8	1	1,2	1,5	2	2,5
PACK	500	500	500	500	500	500

SERIE 351 • *Series 351* — Maniglie orizzontali aperte • *Opened horizontal handles*

Maniglie realizzate in ABS da inserire ad incasso su lamiera di vari spessori. Impiegate solitamente per apertura di cassetti e/o ante in lamiera.
Handles made of ABS to be interlocked on sheet of various thicknesses. Usually used for drawers and/or sheet metal doors opening.

FINITURA *Finishing*	Standard	Altri disponibili/*Other available*						
	Nero *Black* 09004	Grigio chiaro *Light grey* 07035	Grigio scuro *Dark grey* 07040	Grigio Argentato *Silver grey* 04251	Argento *Silver* 09006	Antracite *Anthracite* 07016	Bianco *White* 09016	Bianco ghiaccio *Ice white* 09003

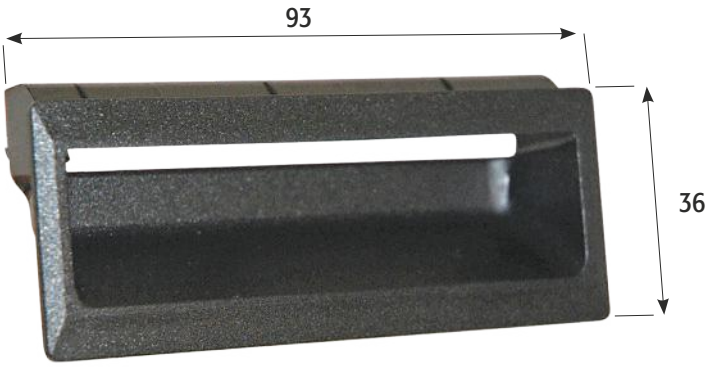

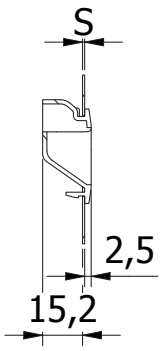

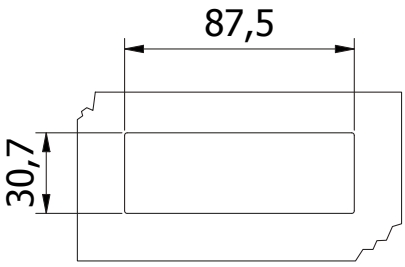

Dima di tranciatura
Cutting template

ARTICOLO *Item*	351/08	351/10	351/12	351/15	351/20	351/25
S Spessore lamiera *Sheet thick.*	0,8	1	1,2	1,5	2	2,5
PACK	500	500	500	500	500	500

SERIE 355 • *Series 355* — Maniglie orizzontali chiuse • *Closed horizontal handles*

Maniglie realizzate in ABS da inserire ad incasso su lamiera di vari spessori. Impiegate solitamente per apertura di cassetti e/o ante in lamiera.
Handles made of ABS to be interlocked on sheet of various thicknesses. Usually used for drawers and/or sheet metal doors opening.

FINITURA *Finishing*	Standard	Altri disponibili/*Other available*						
	Nero *Black* 09004	Grigio chiaro *Light grey* 07035	Grigio scuro *Dark grey* 07040	Grigio Argentato *Silver grey* 04251	Argento *Silver* 09006	Antracite *Anthracite* 07016	Bianco *White* 09016	Bianco ghiaccio *Ice white* 09003

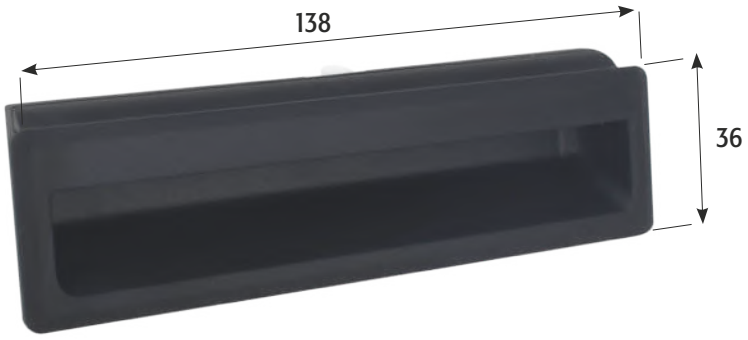

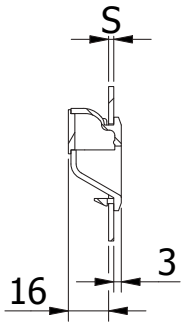

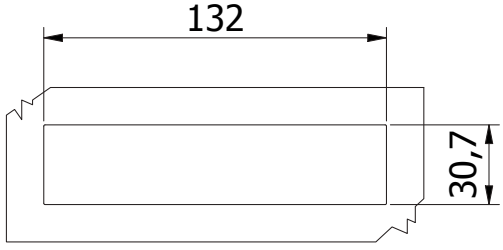

Dima di tranciatura
Cutting template

ARTICOLO *Item*	355/08	355/10	355/12	355/15	355/20	355/25
S Spessore lamiera *Sheet thick.*	0,8	1	1,2	1,5	2	2,5
PACK	500	500	500	500	500	500

SERIE 356 • *Series 356* — Maniglie orizzontali aperte • *Opened horizontal handles*

Maniglie realizzate in ABS da inserire ad incasso su lamiera di vari spessori. Impiegate solitamente per apertura di cassetti e/o ante in lamiera.
Handles made of ABS to be interlocked on sheet of various thicknesses. Usually used for drawers and/or sheet metal doors opening.

FINITURA *Finishing*	Standard	Altri disponibili/*Other available*						
	Nero *Black* 09004	**Grigio chiaro** *Light grey* 07035	**Grigio scuro** *Dark grey* 07040	**Grigio Argentato** *Silver grey* 04251	**Argento** *Silver* 09006	**Antracite** *Anthracite* 07016	**Bianco** *White* 09016	**Bianco ghiaccio** *Ice white* 09003

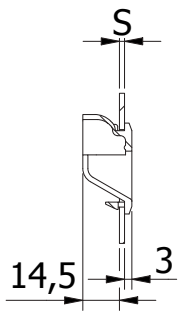

ARTICOLO *Item*	356/08	356/10	356/12	356/15	356/20	356/25
S Spessore lamiera *Sheet thick.*	0,8	1	1,2	1,5	2	2,5
PACK	500	500	500	500	500	500

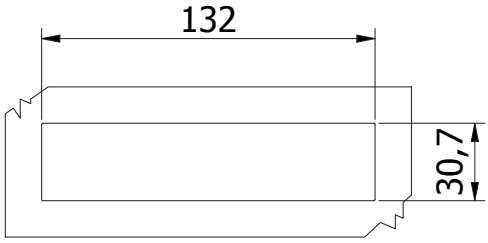

Dima di tranciatura
Cutting template

ARTICOLO 530 • *Item 530* — Maniglie orizzontale aperta • *Opened horizontal handle*

Maniglia realizzata in ABS da inserire ad incasso su lamiera dello spessore massimo di mm.0,8. Impiegata solitamente per apertura di cassetti e/o ante in lamiera.
Handle made of ABS to be interlocked on sheet of maximum thickness of 0,8 mm. Usually used for drawers and/or sheet metal doors opening.

FINITURA *Finishing*	Standard	Altri disponibili/*Other available*						
	Nero *Black* 09004	**Grigio chiaro** *Light grey* 07035	**Grigio scuro** *Dark grey* 07040	**Grigio Argentato** *Silver grey* 04251	**Argento** *Silver* 09006	**Antracite** *Anthracite* 07016	**Bianco** *White* 09016	**Bianco ghiaccio** *Ice white* 09003

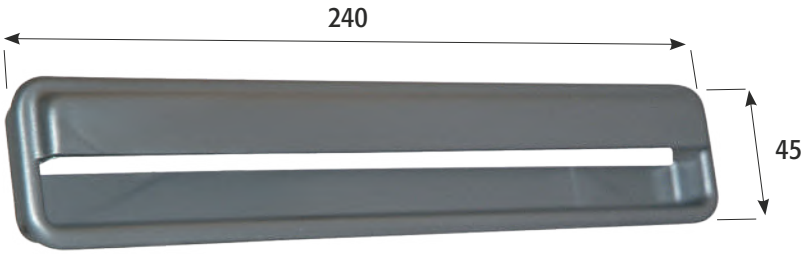

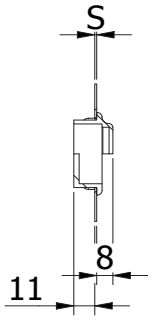

ARTICOLO *Item*	530
S Spessore lamiera *Sheet thick.*	0,8
PACK	500

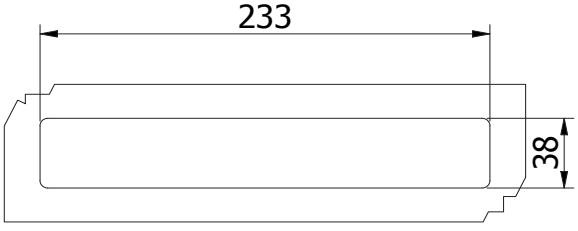

Dima di tranciatura
Cutting template

ARTICOLO 531 • *Item 531* — Maniglia orizzontale aperta • *Opened horizontal handle*

Maniglia realizzata in ABS da inserire ad incasso su lamiera dello spessore massimo di mm.0,8. Impiegata solitamente per apertura di cassetti e/o ante in lamiera.
Handle made of ABS to be interlocked on sheet of maximum thickness of 0,8 mm. Usually used for drawers and/or sheet metal doors opening.

FINITURA *Finishing*	Standard	Altri disponibili/*Other available*						
	Nero *Black* 09004	Grigio chiaro *Light grey* 07035	Grigio scuro *Dark grey* 07040	Grigio Argentato *Silver grey* 04251	Argento *Silver* 09006	Antracite *Anthracite* 07016	Bianco *White* 09016	Bianco ghiaccio *Ice white* 09003

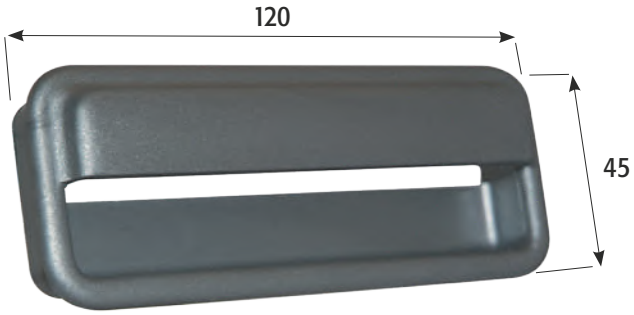

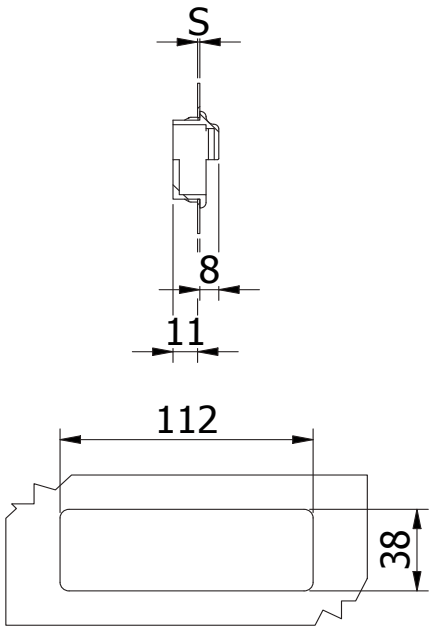

Dima di tranciatura
Cutting template

ARTICOLO *Item*	**531**
S Spessore lamiera *Sheet thick.*	0,8
PACK	500

ARTICOLO 414 • *Item 414* — Maniglia orizzontale chiusa • *Closed horizontal handle*

Maniglia realizzata in Polistirolo antiurto PS da inserire ad incasso su lamiera dello spessore massimo di mm.0,8. Impiegata solitamente per apertura di cassetti e/o ante in lamiera.
Handle made of shockproof PS to be interlocked on sheet of maximum thickness of 0,8 mm. Usually used for drawers and/or sheet metal doors opening.

FINITURA *Finishing*	Standard	Altri disponibili/*Other available*						
	Nero *Black* 09004	Grigio chiaro *Light grey* 07035	Grigio scuro *Dark grey* 07040	Grigio Argentato *Silver grey* 04251	Argento *Silver* 09006	Antracite *Anthracite* 07016	Bianco *White* 09016	Bianco ghiaccio *Ice white* 09003

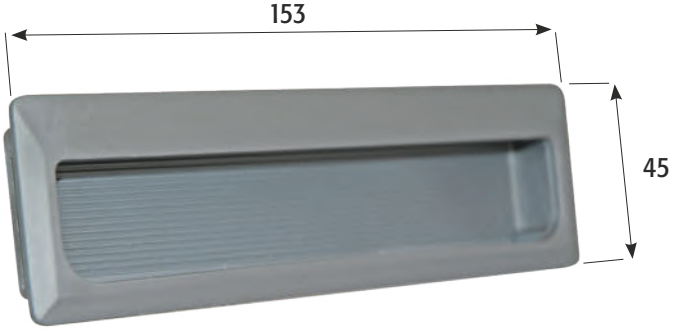

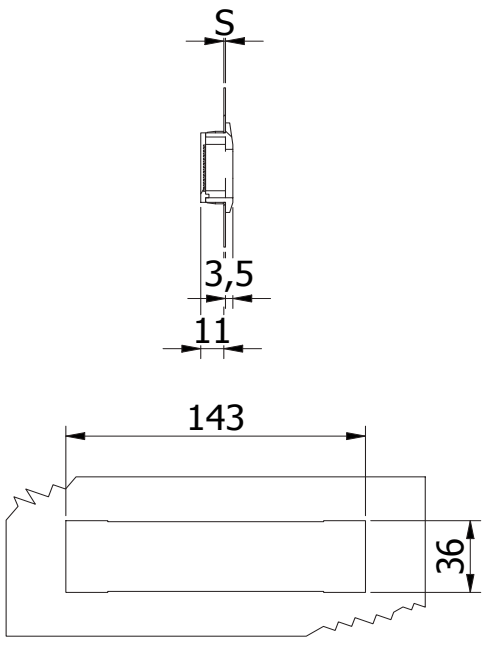

Dima di tranciatura
Cutting template

ARTICOLO *Item*	**414**
S Spessore lamiera *Sheet thick.*	0,8
PACK	500

ARTICOLO 352 • *Item 352* — Maniglie orizzontale aperta • *Opened horizontal handle*

Maniglia realizzata in ABS da inserire ad incasso su lamiera dello spessore massimo di mm.0,8. Impiegata solitamente per apertura di cassetti e/o ante in lamiera.
Handle made of ABS to be interlocked on sheet of maximum thickness of 0,8 mm. Usually used for drawers and/or sheet metal doors opening.

FINITURA *Finishing*	Standard	Altri disponibili/*Other available*						
	Nero *Black* 09004	Grigio chiaro *Light grey* 07035	Grigio scuro *Dark grey* 07040	Grigio Argentato *Silver grey* 04251	Argento *Silver* 09006	Antracite *Anthracite* 07016	Bianco *White* 09016	Bianco ghiaccio *Ice white* 09003

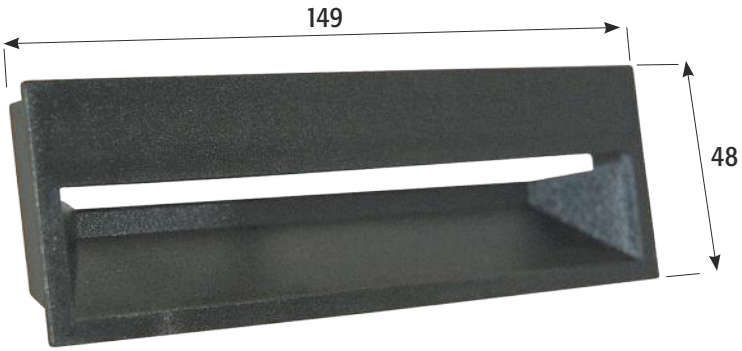

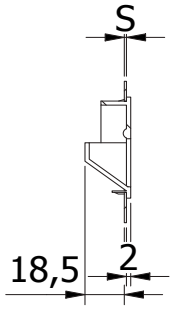

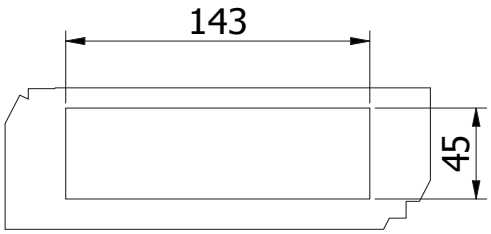

Dima di tranciatura
Cutting template

ARTICOLO *Item*	352
S Spessore lamiera *Sheet thick.*	0,8
PACK	500

ARTICOLO 220 • *Item 220* — Maniglia verticale chiusa • *Closed vertical handle*

Maniglia realizzata in PS da inserire ad incasso su lamiera dello spessore massimo di mm.0,8. Impiegate solitamente per apertura di antine o serrandine scorrevoli.
Handle made of PS to be interlocked on sheet of maximum thickness of 0,8 mm. Usually used for opening of hinged doors or sliding shutters.

FINITURA *Finishing*	Standard	Altri disponibili/*Other available*						
	Nero *Black* 09004	Grigio chiaro *Light grey* 07035	Grigio scuro *Dark grey* 07040	Grigio Argentato *Silver grey* 04251	Argento *Silver* 09006	Antracite *Anthracite* 07016	Bianco *White* 09016	Bianco ghiaccio *Ice white* 09003

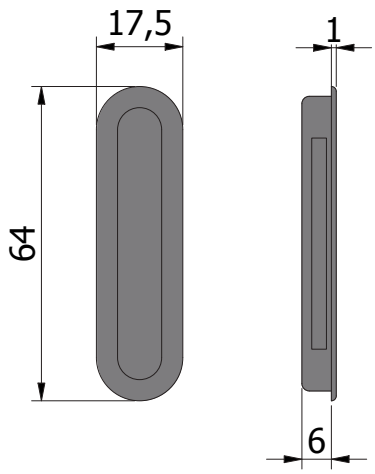

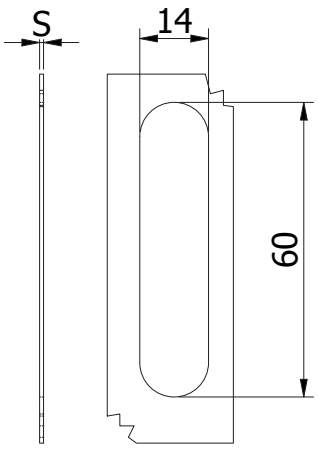

Dima di tranciatura
Cutting template

ARTICOLO *Item*	220
S Spessore lamiera *Sheet thick.*	0,8
PACK	1000

SERIE 219 • *Series 219* — Maniglie verticali chiuse a sezione quadra • *Closed vertical handles with square section*

Maniglie realizzate in Polistirolo antiurto PS da inserire ad incasso su lamiera di vari spessori. Impiegate solitamente per apertura di antine o serrandine scorrevoli.
Handles made of shockproof PS to be interlocked on sheet of various thicknesses. Usually used for opening of hinged doors or sliding shutters.

FINITURA *Finishing*	Standard	Altri disponibili/*Other available*						
	Nero *Black* 09004	**Grigio chiaro** *Light grey* 07035	**Grigio scuro** *Dark grey* 07040	**Grigio Argentato** *Silver grey* 04251	**Argento** *Silver* 09006	**Antracite** *Anthracite* 07016	**Bianco** *White* 09016	**Bianco ghiaccio** *Ice white* 09003

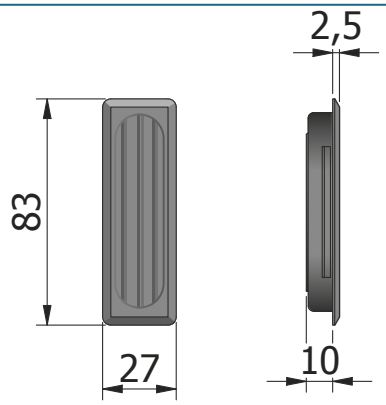

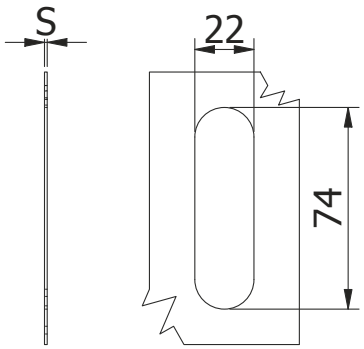

Dima di tranciatura
Cutting template

ARTICOLO *Item*	219/08	219/10	219/12	219/15
S Spessore lamiera *Sheet thick.*	0,8	1	1,2	1,5
PACK	500	500	500	500

SERIE 218 • *Series 218* — Maniglie verticali chiuse a sezione tonda • *Closed vertical handles with rounded section*

Maniglie realizzate in Polistirolo antiurto PS da inserire ad incasso su lamiera di vari spessori. Impiegate solitamente per apertura di antine o serrandine scorrevoli.
Handles made of shockproof PS to be interlocked on sheet of various thicknesses. Usually used for opening of hinged doors or sliding shutters.

FINITURA *Finishing*	Standard	Altri disponibili/*Other available*						
	Nero *Black* 09004	**Grigio chiaro** *Light grey* 07035	**Grigio scuro** *Dark grey* 07040	**Grigio Argentato** *Silver grey* 04251	**Argento** *Silver* 09006	**Antracite** *Anthracite* 07016	**Bianco** *White* 09016	**Bianco ghiaccio** *Ice white* 09003

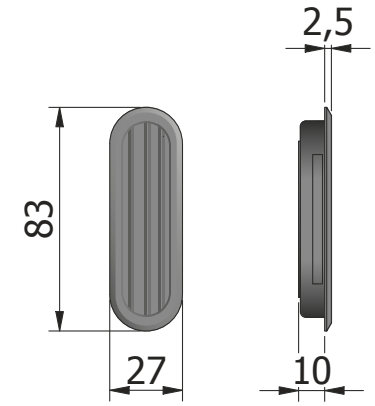

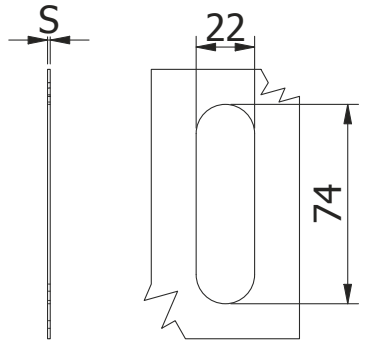

Dima di tranciatura
Cutting template

ARTICOLO *Item*	218/08	218/10	218/12	218/15
S Spessore lamiera *Sheet thick.*	0,8	1	1,2	1,5
PACK	500	500	500	500

SERIE 224 • *Series 224* — Maniglie verticali chiuse a sezione quadra • *Closed vertical handles with square section*

Maniglie realizzate in Polistirolo antiurto PS da inserire ad incasso su lamiera di vari spessori. Impiegate solitamente per apertura di antine o serrandine scorrevoli.
Handles made of shockproof PS to be interlocked on sheet of various thicknesses. Usually used for opening of hinged doors or sliding shutters.

FINITURA *Finishing*	Standard	Altri disponibili/*Other available*						
	Nero *Black* 09004	**Grigio chiaro** *Light grey* *07035*	**Grigio scuro** *Dark grey* *07040*	**Grigio Argentato** *Silver grey* *04251*	**Argento** *Silver* *09006*	**Antracite** *Anthracite* *07016*	**Bianco** *White* *09016*	**Bianco ghiaccio** *Ice white* *09003*

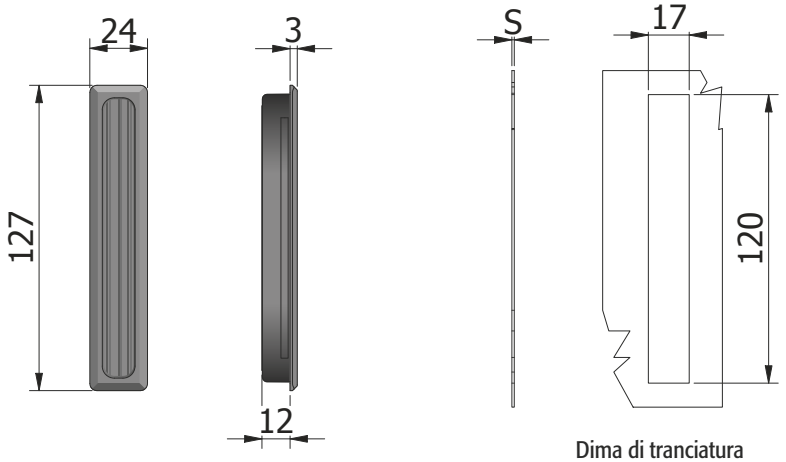

Dima di tranciatura
Cutting template

ARTICOLO *Item*	**224/08**	**224/10**	**224/12**	**224/15**
S Spessore lamiera *Sheet thick.*	0,8	1	1,2	1,5
PACK	500	500	500	500

SERIE 225 • *Series 225* — Maniglie verticali chiuse a sezione tonda • *Closed vertical handles with rounded section*

Maniglie realizzate in Polistirolo antiurto PS da inserire ad incasso su lamiera di vari spessori. Impiegate solitamente per apertura di antine o serrandine scorrevoli.
Handles made of shockproof PS to be interlocked on sheet of various thicknesses. Usually used for opening of hinged doors or sliding shutters.

FINITURA *Finishing*	Standard	Altri disponibili/*Other available*						
	Nero *Black* 09004	**Grigio chiaro** *Light grey* *07035*	**Grigio scuro** *Dark grey* *07040*	**Grigio Argentato** *Silver grey* *04251*	**Argento** *Silver* *09006*	**Antracite** *Anthracite* *07016*	**Bianco** *White* *09016*	**Bianco ghiaccio** *Ice white* *09003*

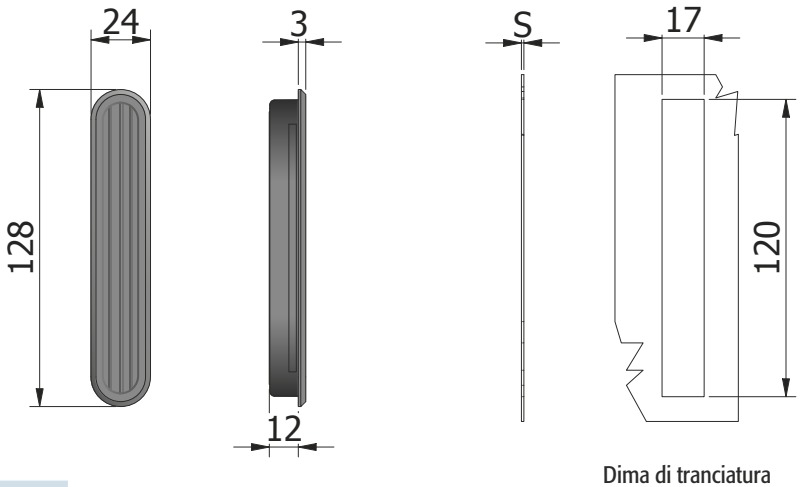

Dima di tranciatura
Cutting template

ARTICOLO *Item*	**225/08**	**225/10**	**225/12**	**225/15**
S Spessore lamiera *Sheet thick.*	0,8	1	1,2	1,5
PACK	500	500	500	500

SERIE 222 • *Series 222* — Maniglie verticali chiuse a sezione quadra • *Closed vertical handles with square section*

Maniglie realizzate in Polistirolo antiurto PS da inserire ad incasso su lamiera dello spessore massimo di mm.0,8. Impiegate solitamente per apertura di antine scorrevoli.
Handles made of shockproof PS to be interlocked on sheet of maximum thickness of 0,8 mm. Usually used for opening of sliding doors.

FINITURA *Finishing*	Standard	Altri disponibili/*Other available*						
	Nero *Black* 09004	**Grigio chiaro** *Light grey* *07035*	**Grigio scuro** *Dark grey* *07040*	**Grigio Argentato** *Silver grey* *04251*	**Argento** *Silver* *09006*	**Antracite** *Anthracite* *07016*	**Bianco** *White* *09016*	**Bianco ghiaccio** *Ice white* *09003*

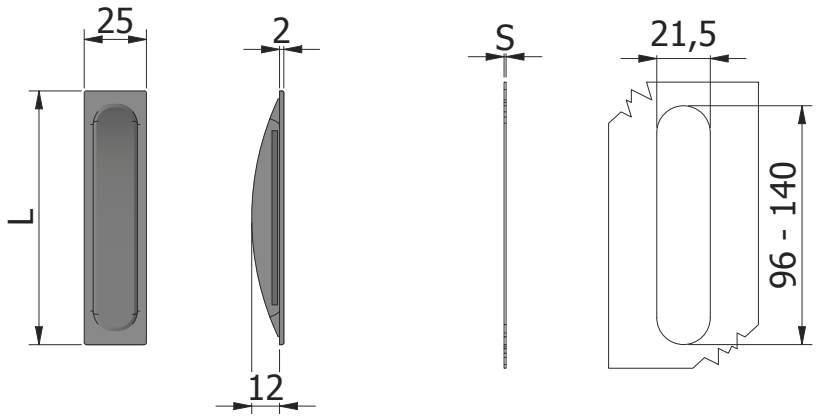

Dima di tranciatura
Cutting template

ARTICOLO *Item*	222	285
S Spessore lamiera *Sheet thick.*	0,8	0,8
L	102	150
PACK	1000	1000

ARTICOLO 223 • *Item 223* — Maniglie verticali chiuse a sezione tonda • *Closed vertical handles with rounded section*

Maniglia realizzata in Polistirolo antiurto PS da inserire ad incasso su lamiera dello spessore massimo di mm.0,8. Impiegata solitamente per apertura di antine scorrevoli.
Handle made of shockproof PS to be interlocked on sheet of maximum thickness of 0,8 mm. Usually used for opening of sliding doors.

FINITURA *Finishing*	Standard	Altri disponibili/*Other available*						
	Nero *Black* 09004	**Grigio chiaro** *Light grey* *07035*	**Grigio scuro** *Dark grey* *07040*	**Grigio Argentato** *Silver grey* *04251*	**Argento** *Silver* *09006*	**Antracite** *Anthracite* *07016*	**Bianco** *White* *09016*	**Bianco ghiaccio** *Ice white* *09003*

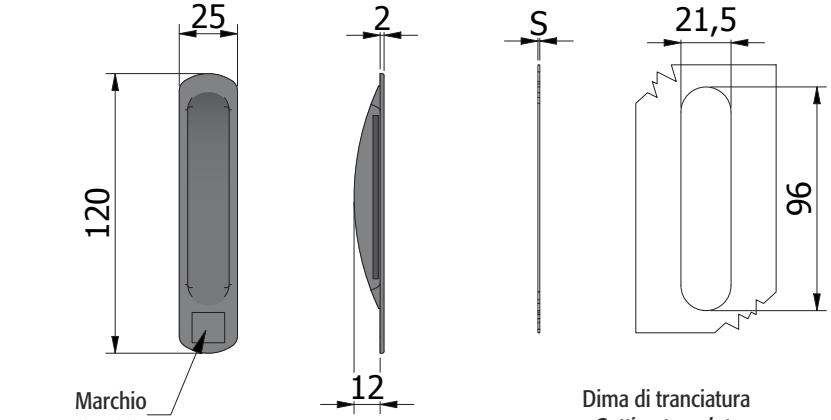

Marchio personalizzabile
Personalized brand

Dima di tranciatura
Cutting template

ARTICOLO *Item*	223
S Spessore lamiera *Sheet thick.*	0,8
PACK	1000

SERIE 042 • *Series 042* — Maniglie esterne • *External handles*

Maniglie realizzate in ABS da fissare tramite viti autofilettanti.
Handles made of ABS to be fastened with self-tapping screws.

FINITURA *Finishing*	Standard	Altri disponibili/*Other available*					
	Nero *Black* 09004	**Grigio chiaro** *Light grey* *07035*	**Grigio scuro** *Dark grey* *07040*	**Grigio Argentato** *Silver grey* *04251*	**Antracite** *Anthracite* *07016*	**Bianco** *White* *09016*	**Bianco ghiaccio** *Ice white* *09003*

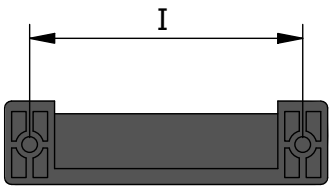

Per viti autofilettanti Ø 5,5
For Ø 5,5 self-tapping screws

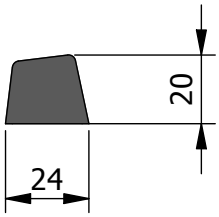

ARTICOLO *Item*	042	043
I Interasse *Interaxis*	75	117
L	93	133
PACK	1000	1000

SERIE 376 • *Series 376* — Maniglie esterne • *External handles*

Maniglie realizzate in Polistirolo Antiurto PS da fissare tramite viti autofilettanti.
Handles made of shockproof PS to be fastened with self-tapping screws.

FINITURA *Finishing*	Nero *Black* 09004	Grigio chiaro *Light grey* *07035*	Grigio scuro *Dark grey* *07040*	Grigio Argentato *Silver grey* *04251*	Antracite *Anthracite* *07016*	Bianco *White* *09016*	Bianco ghiaccio *Ice white* *09003*

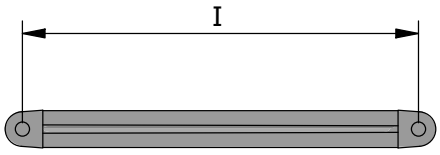

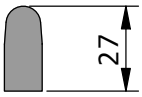

Per viti autofilettanti Ø 5
For Ø 5 self-tapping screws

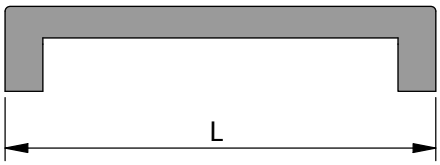

ARTICOLO *Item*	376	377
I Interasse *Interaxis*	117	130
L	126	141
PACK	1000	1000

ARTICOLO 307 • *Item 307* — Pomello • *Knob*

Pomello realizzato in ABS fissaggio tramite vite autofilettante.
Knob made of ABS to be fastened with self-tapping screw.

FINITURA *Finishing*	Standard	Altri disponibili/*Other available*					
	Nero *Black* 09004	**Grigio chiaro** *Light grey* *07035*	**Grigio scuro** *Dark grey* *07040*	**Grigio Argentato** *Silver grey* *04251*	**Antracite** *Anthracite* *07016*	**Bianco** *White* *09016*	**Bianco ghiaccio** *Ice white* *09003*

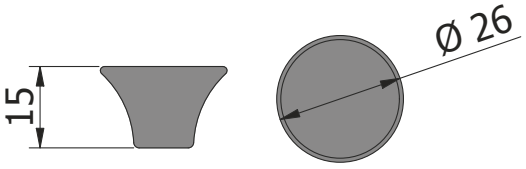

Per viti autofilettanti Ø 4
For Ø 4 self-tapping screws

ARTICOLO *Item*	307
PACK	1000

SERIE 155 • *Series 155* — Maniglie esterne • *External handles*

Maniglie in lamiera grezza dello spessore di 12/10 da puntare sulla struttura dell'arredo.
Handles in 12/10 rough steel sheet to be applied by spot-welding to the furnishing structure.

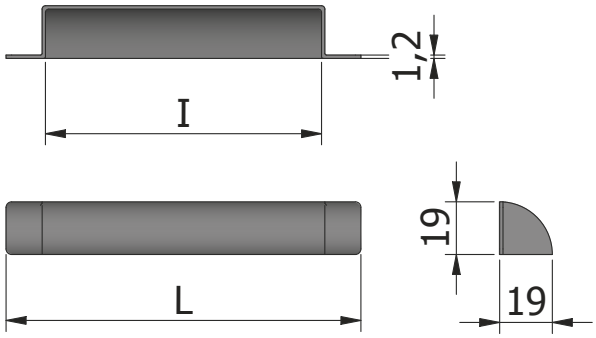

ARTICOLO *Item*	155	262
I	98	70
L	128	97
PACK	1000	1000

SERIE 344 • *Series 344* — Maniglie esterne con portacartellino • *External handles with label holder*

Maniglie in lamiera grezza dello spessore di 8/10 da puntare sulla struttura dell'arredo.
Handles in 8/10 rough steel sheet to be applied by spot-welding to the furnishing structure.

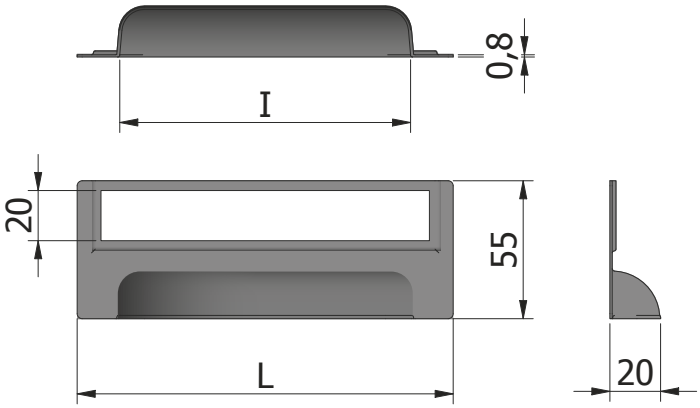

ARTICOLO *Item*	344	387
I	98	70
L	150	89
PACK	500	500

SERIE 058 • *Series 058* — Maniglie esterne • *External handles*

Maniglie in ferro grezzo da puntare sulla struttura dell'arredo.
Handles in crude iron to be applied by spot-welding to the furnishing structure.

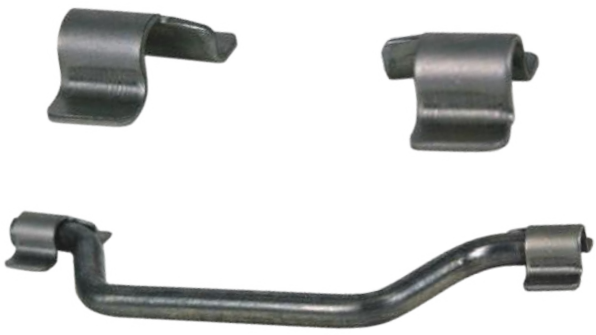

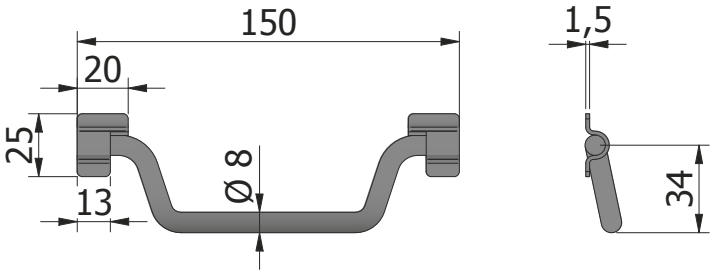

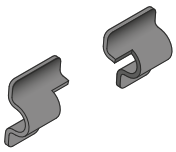

Art. 059
Item 059

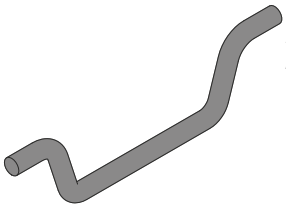

Art. 058
Item 058

ARTICOLO *Item*	058	059
DESCRIZIONE *Description*	Maniglia *Handle*	Coppia fermi *Pair of Stoppers*
PACK	250	500

ARTICOLO 037 • *Item 037* — Maniglia esterna • *External handle*

Maniglia in ferro nichelato da fissare per mezzo di dadi M.4
Handle in nickeled iron to be fixed with M4 nuts.

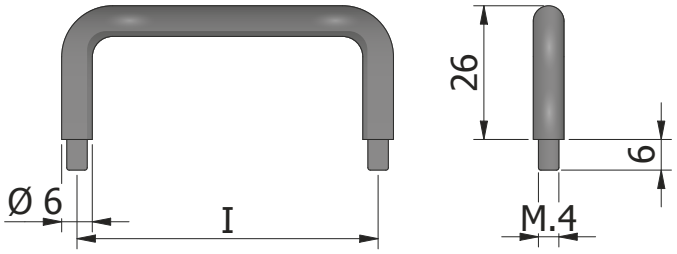

ARTICOLO *Item*	037/64
I Interasse *Interaxis*	64
PACK	500

ARTICOLO 036 • *Item 036* — Maniglia esterna con portacartellino • *External handle with label holder*

Maniglia in ferro nichelato complete di porta cartellino da fissare per mezzo di dadi M.4.
Handle in nickeled iron with label holder to be fixed with M4 nuts.

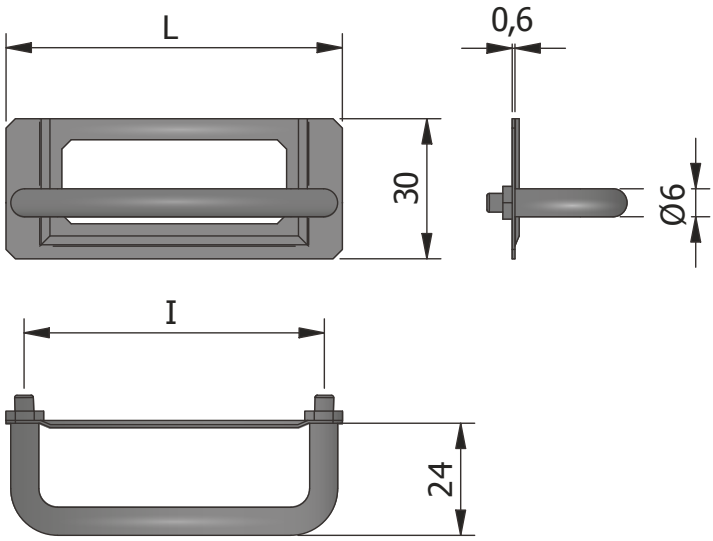

ARTICOLO *Item*	036/64
I Interasse *Interaxis*	64
L	72
PACK	500

ARTICOLO 038 • *Item 038* — Porta cartellino • *Label holder*

Porta cartellino in lamiera nichelata.
Label holder in nickeled steel sheet.

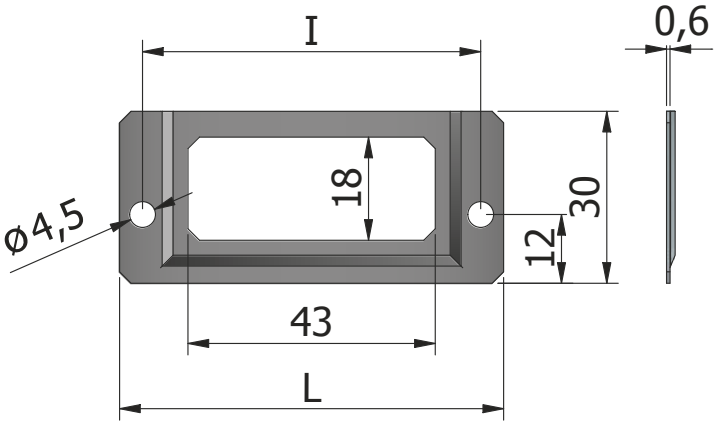

ARTICOLO *Item*	038/64
I Interasse *Interaxis*	64
L	72
PACK	500

ARTICOLO 621 • *Item 621* — Porta cartellino • *Label holder*

Porta cartellino in Nylon PA6 da inserire ad innesto in appositi fori.
Interlocking label holder in nylon PA6 to be inserted in special holes.

FINITURA *Finishing*	Standard	Altri disponibili/*Other available*						
	Nero *Black* 09004	**Grigio chiaro** *Light grey* *07035*	**Grigio scuro** *Dark grey* *07040*	**Grigio Argentato** *Silver grey* *04251*	**Argento** *Silver* *09006*	**Antracite** *Anthracite* *07016*	**Bianco** *White* *09016*	**Bianco ghiaccio** *Ice white* *09003*

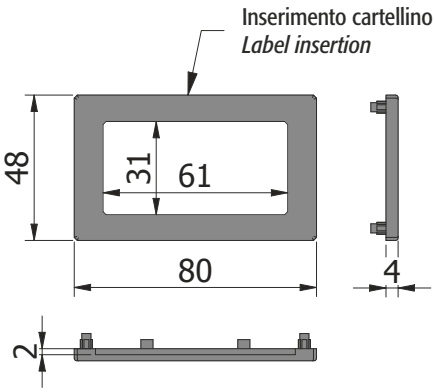

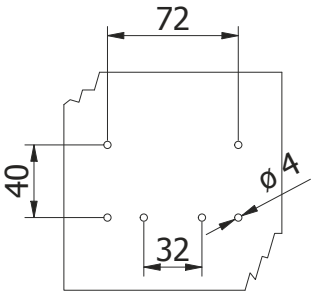

Disposizione dei fori ø4 per applicazione
ø4 holes scheme for application

ARTICOLO *Item*	621
PACK	1000

SERIE 183 • *Series 183* — Porta cartellini con cornice • *Label holders with frame*

Porta cartellini con piastra in lamiera grezza e cornice in nylon PA6. Fissaggio con puntatura o con viti.
Label holder with rough sheet metal plate and nylon PA6 frame. Fixing with spot welding or with screws.

FINITURA *Finishing*	Standard	Altri disponibili/*Other available*						
	Nero *Black* 09004	**Grigio chiaro** *Light grey* *07035*	**Grigio scuro** *Dark grey* *07040*	**Grigio Argentato** *Silver grey* *04251*	**Argento** *Silver* *09006*	**Antracite** *Anthracite* *07016*	**Bianco** *White* *09016*	**Bianco ghiaccio** *Ice white* *09003*

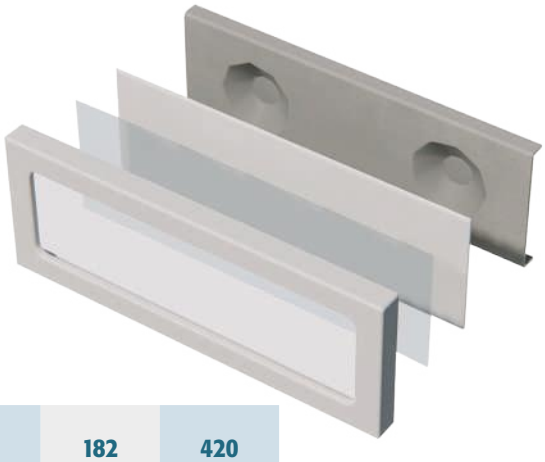

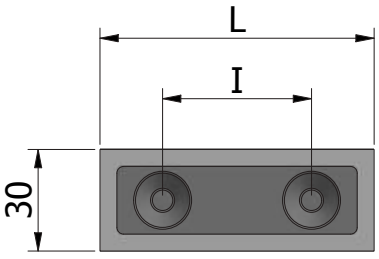

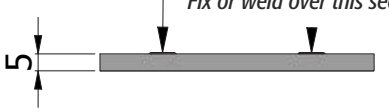

ARTICOLO *Item*	183	421	182	420
I Interasse *Interaxis*	44	65	44	65
L	81	100	81	100
Ø FORI *Holes ø*	–	–	5	5
PACK	1000	1000	1000	1000

ARTICOLO 314 • *Item 314* — Porta cartellino • *Label holder*

Porta cartellino in lamiera grezza.
Label holder in rough steel sheet.

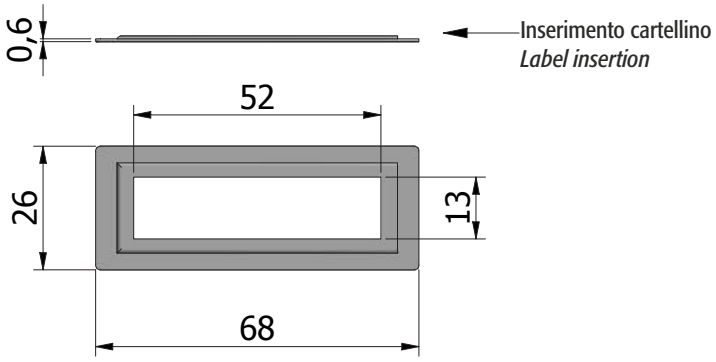

ARTICOLO *Item*	314
PACK	2000

SERIE 565 • *Series 565* — Porta cartellini con sede per chiusure • *Label holders with locks seat*

Porta cartellini realizzati in nylon PA6 con sede per chiusura lucchettabile o serratura.
NYLON PA6 label holders suitable for padlockable catches and for locks.

FINITURA *Finishing*	Standard	Altri disponibili/*Other available*						
	Nero *Black* 09004	**Grigio chiaro** *Light grey* *07035*	**Grigio scuro** *Dark grey* *07040*	**Grigio Argentato** *Silver grey* *04251*	**Antracite** *Anthracite* *07016*	**Bianco** *White* *09016*	**Bianco ghiaccio** *Ice white* *09003*

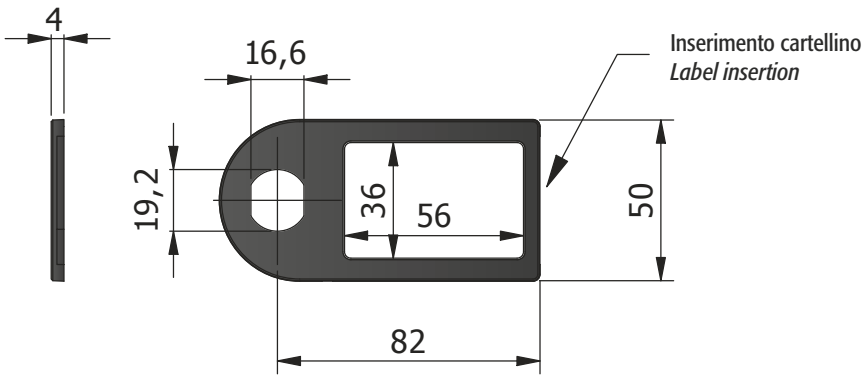

Art 565/19
Per chiusure lucchettabili
in zama Art.553 e per serrature
Item 565/19
Suitable for zamak padlockable catches item 553 and for all locks

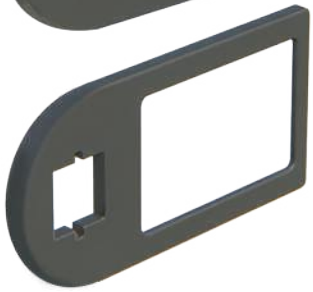

Art 565/555
Per chiusure lucchettabili in ABS
Item 565/555
Suitable for ABS padlockable catches

ARTICOLO *Item*	565/555	565/19
PACK	250	250

ARTICOLO 553 • *Item 553* — Chiusura lucchettabile • *Padlockable catch*

Chiusura lucchettabile realizzata in zama con finitura nichelata lucida. Il fissaggio sulla porta può essere eseguito tramite ghiera di fissaggio o forcella in lamiera zincata.
Padlockable catch in zamak with polished nickel finishing. Fastening on the door can be carried out by a fixing ring or a fork made of galvanized steel.

ATTENZIONE
Aggiungere Levetta e sistema di fissaggio scegliendo fra le opzioni date
ATTENTION
Add lever and fastening system choosing between given options

ARTICOLO *Item*	553
PACK	500

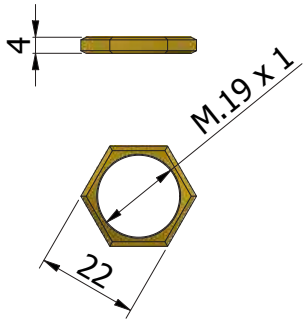

Art. 553/070
Item 553/070

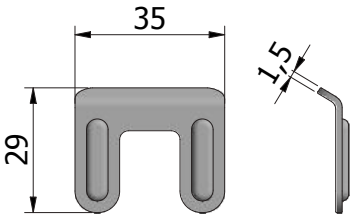

Art. 553/946
Item 553/946

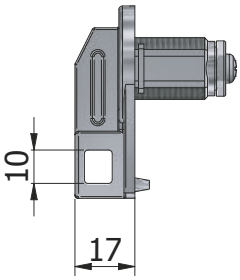

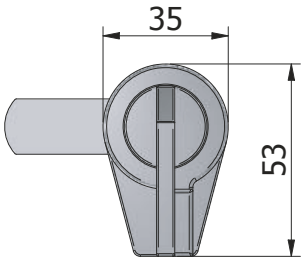

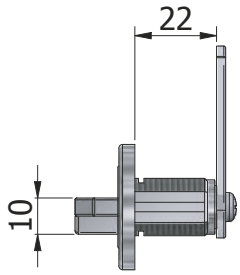

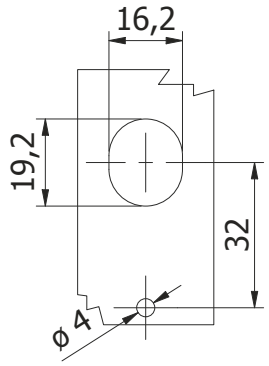

Dima di tranciatura
Cutting template

ARTICOLO 555 • *Item 555* — Chiusura lucchettabile • *Padlockable catch*

Chiusura lucchettabile realizzata in ABS. Il fissaggio sulla porta può essere eseguito tramite ghiera di fissaggio o forcella in lamiera zincata.
Padlockable catch in ABS. Fastening on the door can be carried out by a fixing ring or a fork made of galvanized steel.

FINITURA *Finishing*	Standard	Altri disponibili/*Other available*						
	Nero *Black* 09004	**Grigio chiaro** *Light grey* 07035	**Grigio scuro** *Dark grey* 07040	**Grigio Argentato** *Silver grey* 04251	**Antracite** *Anthracite* 07016	**Bianco** *White* 09016	**Bianco ghiaccio** *Ice white* 09003

ATTENZIONE
Aggiungere Levetta e sistema di fissaggio scegliendo fra le opzioni date
ATTENTION
Add lever and fastening system choosing between given options

ARTICOLO *Item*	555
PACK	500

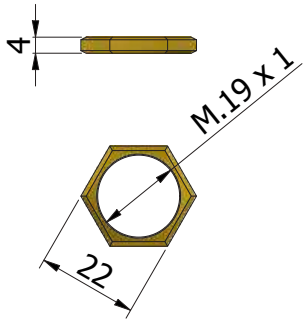

Art. 553/070
Item 553/070

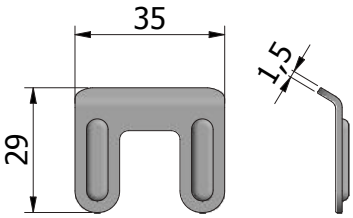

Art. 553/946
Item 553/946

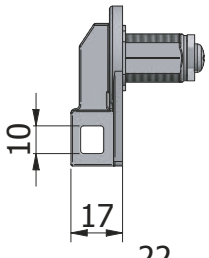

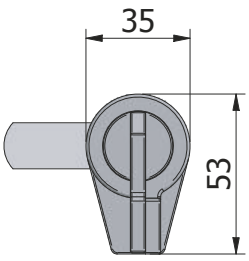

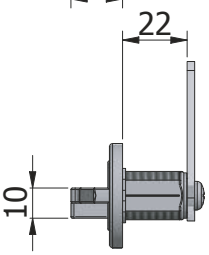

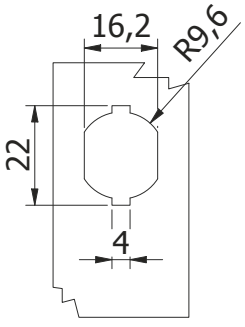

Dima di tranciatura
Cutting template

SERIE 517 • *Series 517* — Levette e sistemi di fissaggio • *Levers and fastening systems*

Sistemi di fissaggio e levette da abbinare alle chiusure lucchettabili serie 553 e 555.
Fastening systems and levers to be coupled with padlockable catches series 553 and 555.

Art. 553
Item 553

Art. 555
Item 555

Sistemi di fissaggio in ottone o lamiera zincata • *Brass or galvanized steel sheet fastening systems*

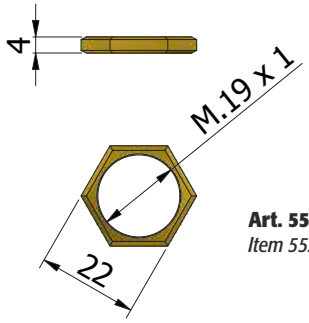

Art. 553/070
Item 553/070

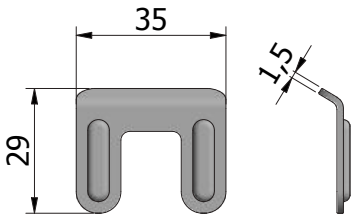

Art. 553/946
Item 553/946

Levette in lamiera zincata dallo spessore di 2,5mm • *Levers in galvanized steel sheet*

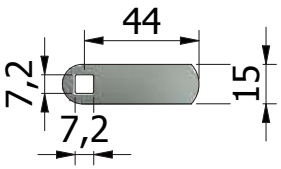

Art. 517/1
Item 517/1

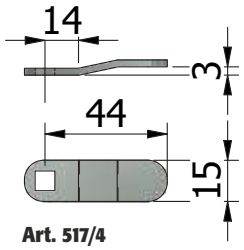

Art. 517/4
Item 517/4

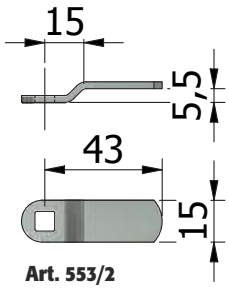

Art. 553/2
Item 553/2

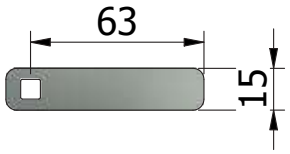

Art. 552/1
Item 552/1

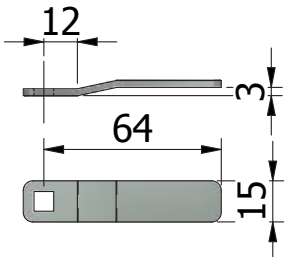

Art. 552/4
Item 552/4

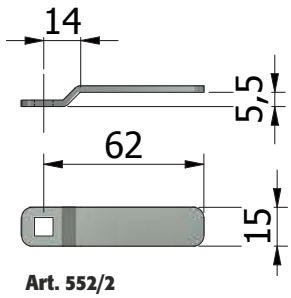

Art. 552/2
Item 552/2

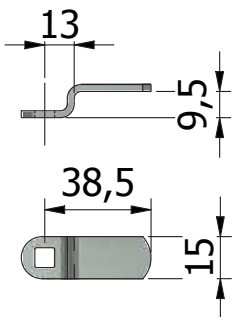

Art. 517/2
Item 517/2

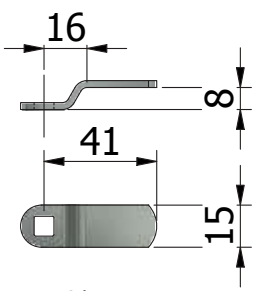

Art. 553/1
Item 553/1

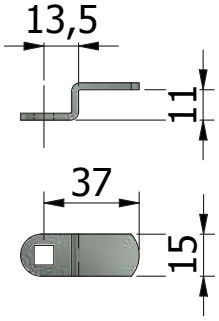

Art. 517/5
Item 517/5

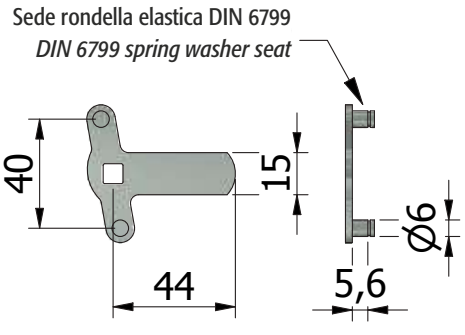

Art. 517/3
Item 517/3

SERIE 385 • *Series 385* — Chiusura lucchettabile • *Padlockable catch*

Chiusure lucchettabili realizzate in ABS. Il fissaggio alla porta avviene tramite forcella in lamiera zincata.
Padlockable catch in ABS. Fastening on the door can be carried out by a fork made of galvanized steel.

FINITURA *Finishing*	Standard	Altri disponibili/*Other available*					
	Nero *Black* 09004	**Grigio chiaro** *Light grey* *07035*	**Grigio scuro** *Dark grey* *07040*	**Grigio Argentato** *Silver grey* *04251*	**Antracite** *Anthracite* *07016*	**Bianco** *White* *09016*	**Bianco ghiaccio** *Ice white* *09003*

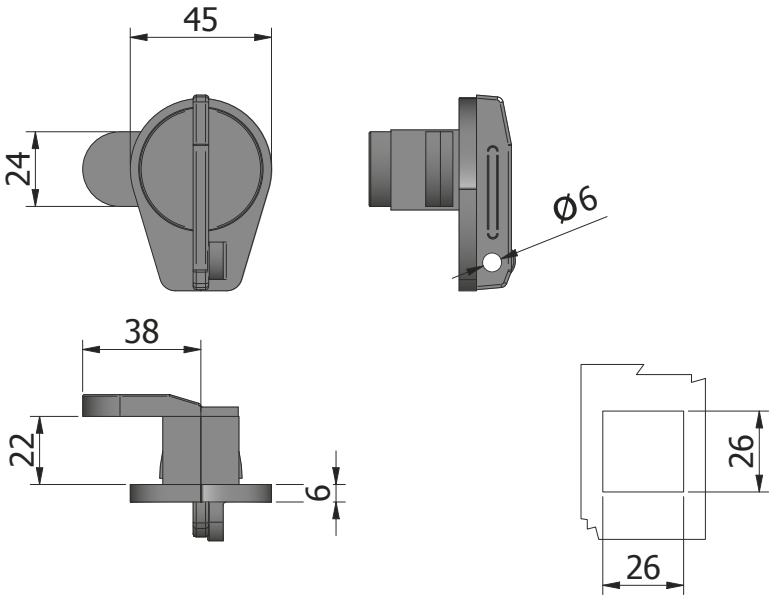

Dima di tranciatura
Cutting template

ARTICOLO *Item*	**385** Sinistra *Left*	**397** Destra *Right*	**416** Basso *Lower*
PACK	500	500	500

ARTICOLO 221 • *Item 221* — Chiusura lucchettabile • *Padlockable catch*

Chiusura lucchettabile realizzata in ABS. Il fissaggio alla porta avviene tramite Nr.2 viti autofilettanti Ø4.
Padlockable catch in ABS. Fastening on the door can be carried out by Nr.2 Ø4 self-tapping screws.

FINITURA *Finishing*	Standard	Altri disponibili/*Other available*					
	Nero *Black* 09004	**Grigio chiaro** *Light grey* *07035*	**Grigio scuro** *Dark grey* *07040*	**Grigio Argentato** *Silver grey* *04251*	**Antracite** *Anthracite* *07016*	**Bianco** *White* *09016*	**Bianco ghiaccio** *Ice white* *09003*

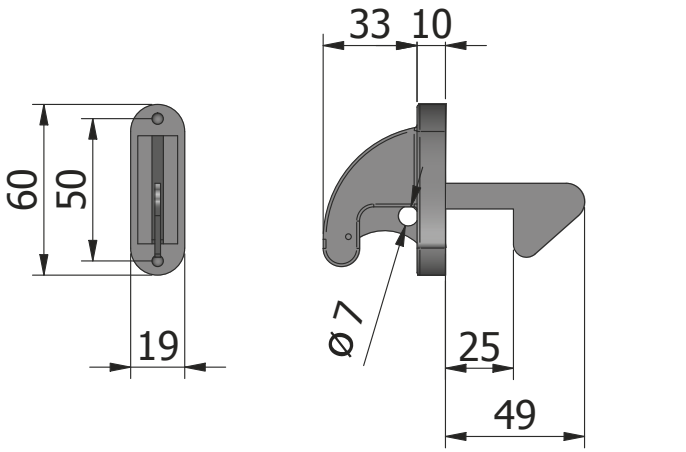

Fissaggio con viti autofilettanti Ø 4
Fixing with Ø 4 self-tapping screws

ARTICOLO *Item*	**221**
PACK	500

ARTICOLO 625 • *Item 625* — Chiusura a cricchetto per cassetti • *Ratchet lock for drawers*

Chiusura realizzata in nylon PA6 da inserire ad incastro sulla parte laterale destra del cassetto. Solitamente trova alloggiamento sulla maniglia opportunamente dimensionata.
Lock made of nylon PA6 to be framed in the right side of the drawer. Usually it finds housing on the handle suitably dimensioned.

FINITURA *Finishing*	Standard	Altri disponibili/*Other available*				
	Nero *Black* 09004	**Grigio chiaro** *Light grey* *07035*	**Grigio scuro** *Dark grey* *07040*	**Grigio Argentato** *Silver grey* *04251*	**Antracite** *Anthracite* *07016*	**Bianco** *White* *09016*

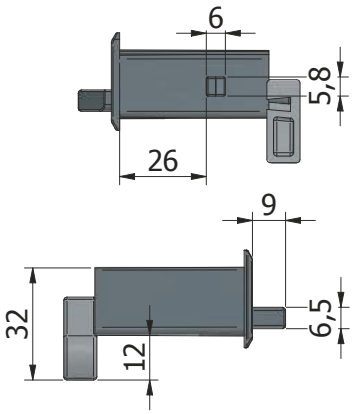

Aperto
Open

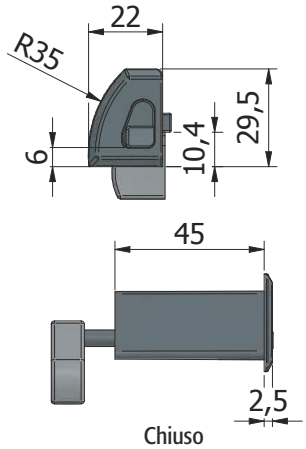

Chiuso
Closed

ARTICOLO *Item*	625
PACK	500

ARTICOLO 626 • *Item 626* — Coppia di tappi laterali di chiusura per cassetti • *Pair of side closing plugs for drawers*

COPPIA di Tappi realizzata in ABS. Solitamente trovano alloggiamento sulla parte laterale della maniglia opportunamente dimensionata.
Pair of caps made of ABS. They usually find housing on the side of the handle suitably dimensioned.

FINITURA *Finishing*	Standard	Altri disponibili/*Other available*				
	Nero *Black* 09004	**Grigio chiaro** *Light grey* *07035*	**Grigio scuro** *Dark grey* *07040*	**Grigio Argentato** *Silver grey* *04251*	**Antracite** *Anthracite* *07016*	**Bianco** *White* *09016*

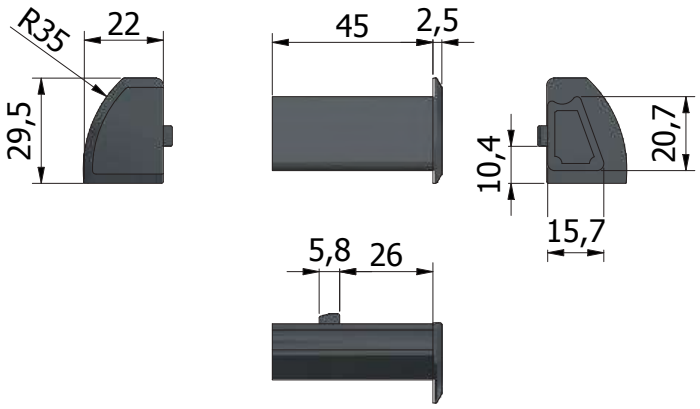

ARTICOLO *Item*	626
PACK	500

ARTICOLO 345 • *Item 345* — Coppia di tappi laterali di chiusura per cassetti • *Pair of side closing plugs for drawers*

Coppia di tappi realizzata in Polietilene. Solitamente trovano alloggiamento sulla maniglia opportunamente dimensionata.
Pair of caps made of polyethylene. Usually it finds housing on the handle suitably dimensioned.

FINITURA *Finishing*	Standard	Altri disponibili/*Other available*				
	Nero *Black* 09004	**Grigio chiaro** *Light grey* 07035	**Grigio scuro** *Dark grey* 07040	**Grigio Argentato** *Silver grey* 04251	**Antracite** *Anthracite* 07016	**Bianco** *White* 09016

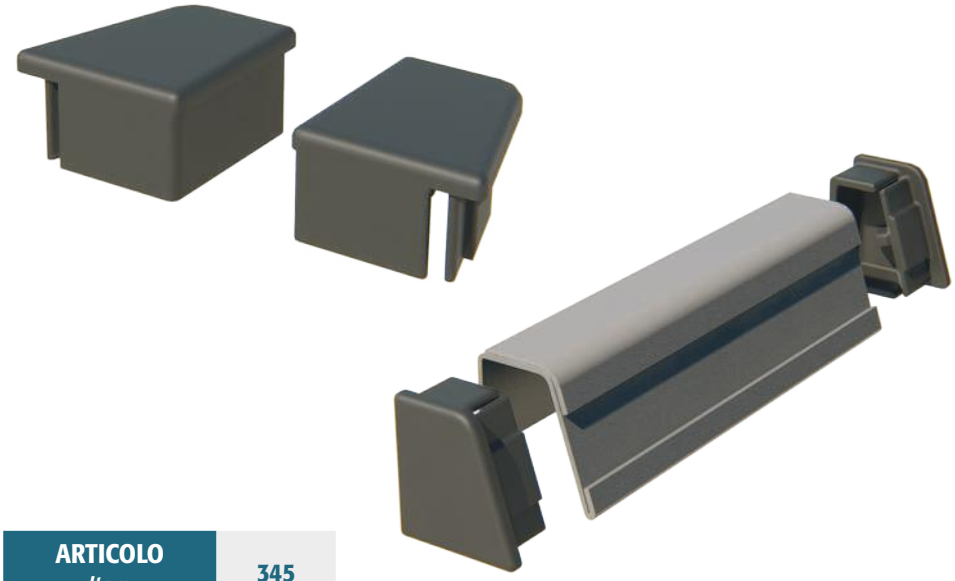

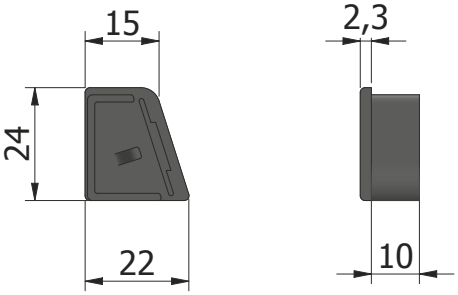

ARTICOLO *Item*	345
PACK	1000

ARTICOLO 019 • *Item 019* — Occhiello in lamiera grezza da 20/10 • *20/10 rough steel sheet eyelet*

Occhiello da saldare sulla struttura del mobile. Da accoppiare con art. 029.
Eyelet to be applied by spot-welding to the structure of the furniture. To be coupled with item 029.

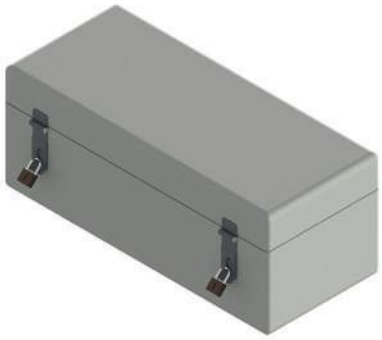

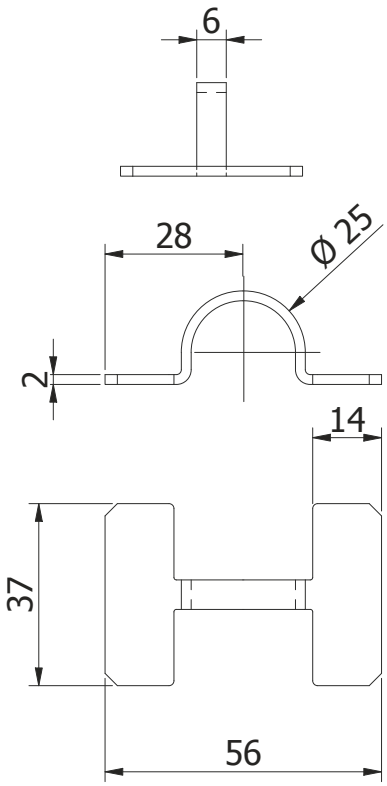

ARTICOLO *Item*	019
PACK	500

ARTICOLO 029 • *Item 029* — Cerniera ad occhiello in lamiera grezza da 20/10 • *20/10 rough steel sheet hinge with eyelet*

L'occhiello viene saldato sulla struttura e l'aletta più corta sulla parte da far ruotare. Il perno è fissato direttamente sulle ali della cerniera per permettere la rotazione completa.
The eyelet is welded on the structure and the shortest winglet on the side to be rotated. The pivot is fixed directly on the wings of the hinge to allow full rotation.

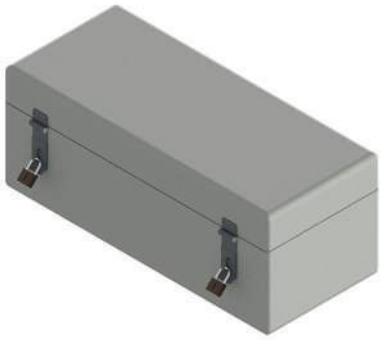

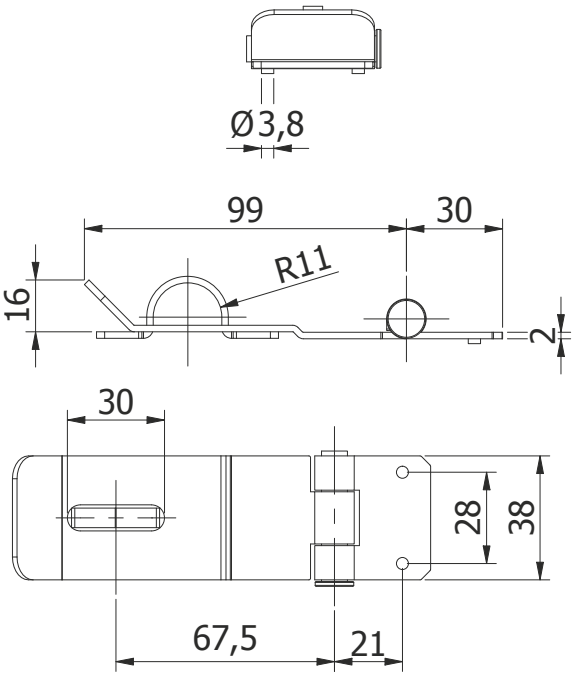

ARTICOLO *Item*	029
PACK	500

ARTICOLO 024 • *Item 024* — Cerniera in lamiera grezza da 20/10 • *20/10 rough steel sheet hinge*

La cerniera viene saldata sulla struttura e sulla parte da far ruotare. Il perno è fissato direttamente sulle ali della cerniera per permettere la rotazione completa.
The hinge is welded on the structure as well as on the side to be rotated. The pivot is fixed directly on the wings of the hinge to allow full rotation.

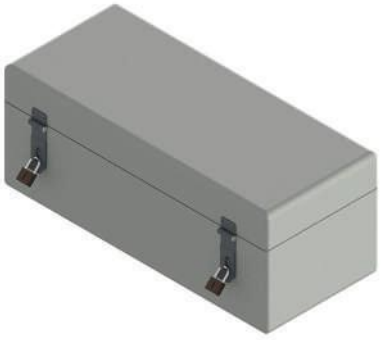

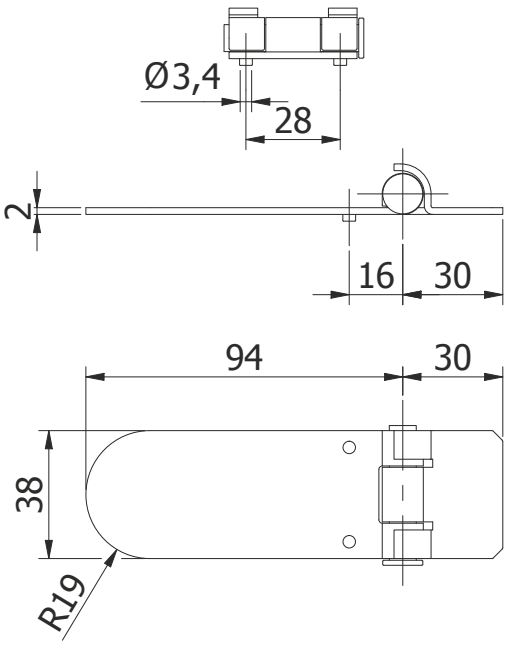

ARTICOLO *Item*	024
PACK	500

SERIE 628 • *Series 628* — Guide asta • *Closing rod guides*

Guide realizzate in nylon PA6 da applicare ad incastro sulla parte sia inferiore sia superiore dell'antina per permettere lo scorrimento dell'asta di chiusura da Ø6.
Guides made of nylon PA6 to be interlocked on the lower and upper part of the door to allow the sliding of the Ø6 closing rod.

FINITURA *Finishing*	Standard	Altri disponibili/*Other available*				
	Nero *Black* 09004	Grigio chiaro *Light grey* 07035	Grigio scuro *Dark grey* 07040	Grigio Argentato *Silver grey* 04251	Argento *Silver* 09006	

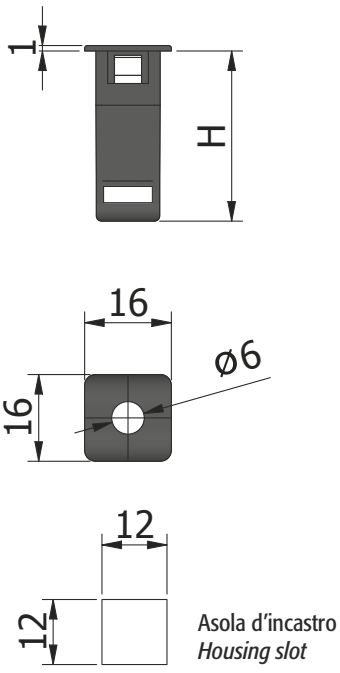

Asola d'incastro
Housing slot

ARTICOLO *Item*	628/06	628/08	628/10
SPESSORE MAX LAMIERA DI APPLICAZIONE *Max steel sheet thick.*	0,6	0,7/1,0	1,2/1,5
H	28,5	32	32
PACK	1000	1000	1000

ARTICOLO 566 • *Item 566* — Guida asta • *Closing rod guide*

Guida realizzata in nylon PA6 da applicare ad incastro nell'antina. Permette lo scorrimento di aste chiusura sia tonde da Ø6 sia rettangolari da 15x3mm.
Guide made of nylon PA6 to be interlocked in the door. Allows the sliding of closing rods either ø6 round or 15x3mm rectangular.

FINITURA *Finishing*	Standard	Altri disponibili/*Other available*						
	Nero *Black* 09004	Grigio chiaro *Light grey* 07035	Grigio scuro *Dark grey* 07040	Grigio Argentato *Silver grey* 04251	Antracite *Anthracite* 07016	Bianco *White* 09016	Trasparente *Transparent*	

Asta di chiusura
Closing rod

Fondo armadio
Cabinet's bottom

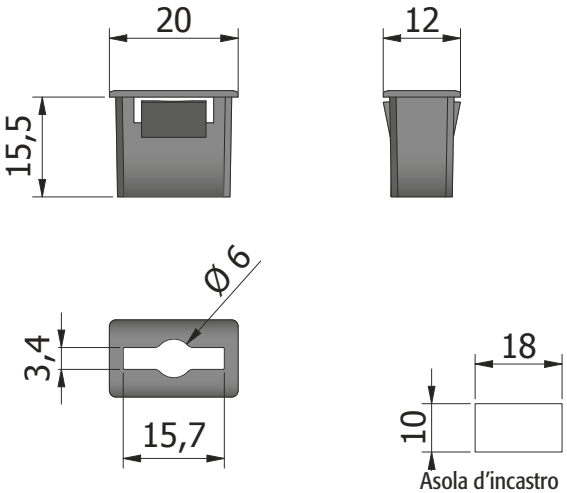

Asola d'incastro
Housing slot

ARTICOLO *Item*	566
PACK	1000

ARTICOLO 266 • *Item 266* — Guida asta • *Closing rod guide*

Guida realizzata in nylon PA6 da applicare ad incastro. Solitamente viene applicata sulla parte interna frontale della porta permettendo lo scorrimento di aste chiusura sia tonde da Ø6 sia rettangolari da mm.10x3. Agevola anche la battuta della porta sul cielo dell'arredo.
Guide made of nylon PA6 to be applied interlocking it. It is usually applied on the inside front of the door allowing the sliding of closing rods both Ø6 round and rectangular of mm.10x3. It also facilitates the touch of the door on the furnishing top.

FINITURA *Finishing*	Standard	Altri disponibili/*Other available*					
	Nero *Black* 09004	**Grigio chiaro** *Light grey* *07035*	**Grigio scuro** *Dark grey* *07040*	**Grigio Argentato** *Silver grey* *04251*	**Antracite** *Anthracite* *07016*	**Bianco** *White* *09016*	**Trasparente** *Transparent*

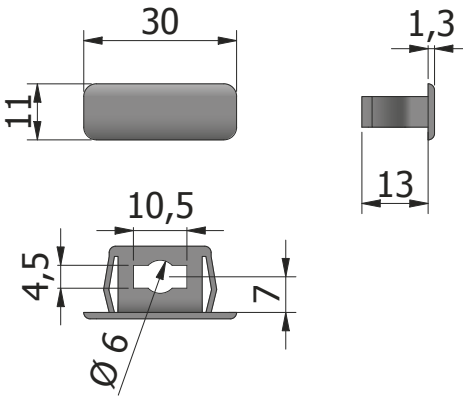

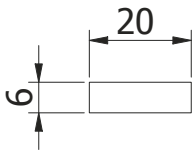

Asola d'incastro
Housing slot

ARTICOLO *Item*	266
PACK	1000

ARTICOLO 545 • *Item 545* — Guida asta e tacchetto di riferimento • *Closing rod guide and reference bar*

Guida realizzata in nylon PA6 da applicare ad incastro e rotazione. Solitamente viene applicata sulla parte interna frontale della porta permettendo lo scorrimento dell'asta chiusura rettangolare da mm 10x3. Può anche essere impiegata per l'incastro del tramezzo dell'armadio.
Guide made of nylon PA6 to be applied interlocking and rotating it. It is usually applied on the inside front of the door allowing the sliding of the rectangular closing rod of mm 10x3. It can also be used for the interlocking of the partition of the cabinet.

FINITURA *Finishing*	Standard	Altri disponibili/*Other available*					
	Nero *Black* 09004	**Grigio chiaro** *Light grey* *07035*	**Grigio scuro** *Dark grey* *07040*	**Grigio Argentato** *Silver grey* *04251*	**Antracite** *Anthracite* *07016*	**Bianco** *White* *09016*	**Trasparente** *Transparent*

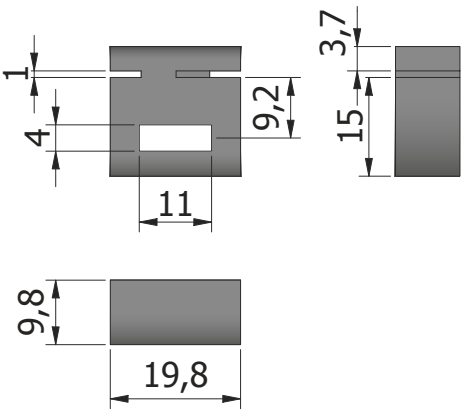

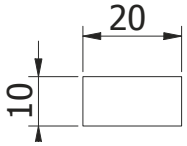

Asola d'incastro
Housing slot

ARTICOLO *Item*	545
PACK	2000

ARTICOLO 560 • *Item 560* — Battuta o chiusura magnetica • *Stopper or magnetic closure*

Battuta o chiusura realizzata in POLIETILENE da inserire ad incastro su apposita asola. E' dotata di 2 magneti che consentono una chiusura salda dell'antina dell'armadio.
Stopper or closure made of POLYETHYLENE to be applied interlocking it on a special slot. It is equipped with 2 magnets that allow a firm closure of the cupboard door.

FINITURA *Finishing*	Standard	Altri disponibili/*Other available*				
	Nero *Black* 09004	**Grigio chiaro** *Light grey* *07035*	**Grigio scuro** *Dark grey* *07040*	**Grigio Argentato** *Silver grey* *04251*	**Antracite** *Anthracite* *07016*	**Bianco** *White* *09016*

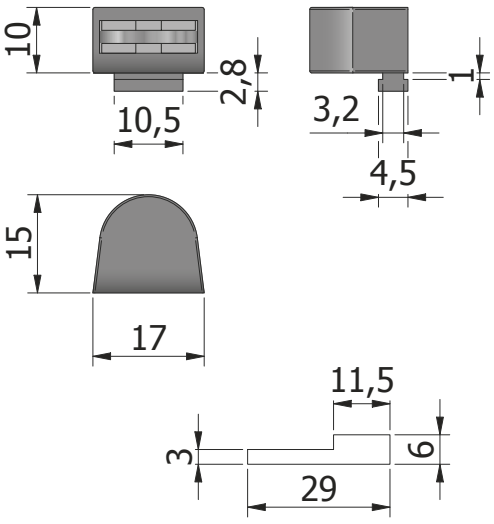

ARTICOLO *Item*	560
PACK	1000

Asola d'incastro
Housing slot

ARTICOLO 383 • *Item 383* — Battuta antina • *Door stopper*

Battuta realizzata in ABS da applicare solitamente sul fondo dell'armadio tramite viti consentendo il fermo della porta.
Door stopper made of ABS to be screwed usually on the bottom of the cabinet allowing the door's closure.

FINITURA *Finishing*	Standard	Altri disponibili/*Other available*				
	Nero *Black* 09004	**Grigio chiaro** *Light grey* *07035*	**Grigio scuro** *Dark grey* *07040*	**Grigio Argentato** *Silver grey* *04251*	**Antracite** *Anthracite* *07016*	**Bianco** *White* *09016*

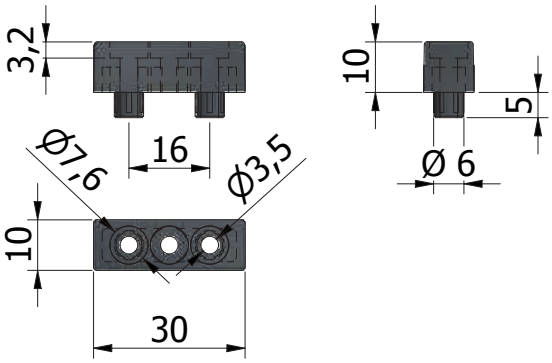

ARTICOLO *Item*	383
PACK	1000

ARTICOLO 301 • *Item 301* — Battuta antina • *Door stopper*

Battuta realizzata in nylon PA6 da incastrare e fissare con vite autofilettante da Ø4 sulla porta dell'armadio.
Door stopper made of nylon PA6 to be framed and fixed with self-tapping Ø4 screw on the cabinet door.

FINITURA *Finishing*	Standard	Altri disponibili/*Other available*				
	Nero *Black* 09004	**Grigio chiaro** *Light grey* 07035	**Grigio scuro** *Dark grey* 07040	**Grigio Argentato** *Silver grey* 04251	**Antracite** *Anthracite* 07016	**Bianco** *White* 09016

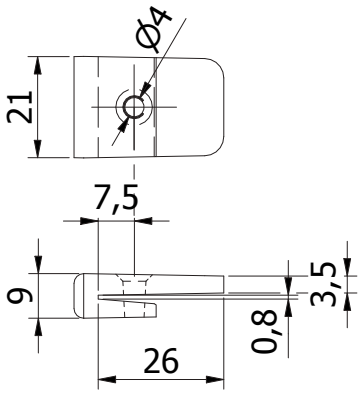

ARTICOLO *Item*	301
PACK	1000

SERIE 995 • *Series 995* — Aste di chiusura • *Closing rods*

Aste di chiusura realizzate da barre trafilate e zincate. Vengono realizzate nelle misure personalizzate specificando la lunghezza necessaria.
Closing rods made from cold-drawn and galvanized bars. They are made in customized measurements specifying the required length.

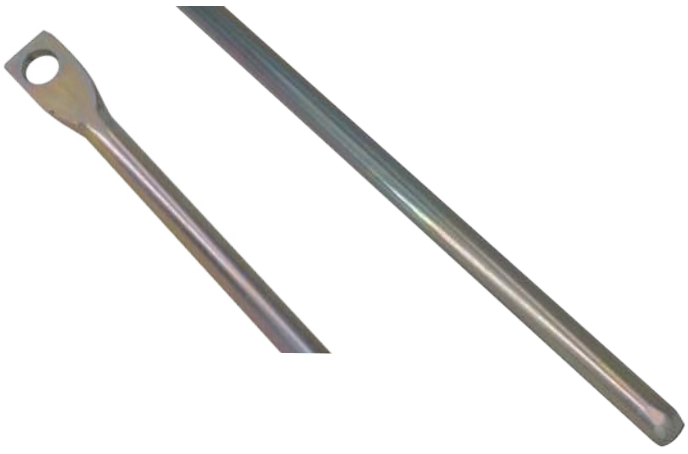

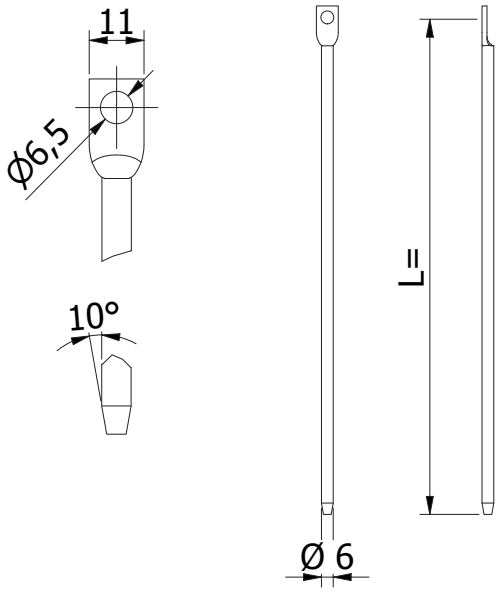

La misura "L" è riferita alla quota dal centro del foro di ø6,5 alla parte finale dell'asta di chiusura, con tolleranza +- 0,8 mm. Completare il codice 995/… indicando la quota occorrente.
Measure "L" is referred to the quota from the center of the Ø 6,5 hole up to the end of the closing rod, with tolerance of + - 0.8 mm. Complete code 995/… with needed measure

ARTICOLO *Item*	995/...
PACK	500

SERIE 012 • *Series 012* — Arresti per cassetto • *Drawers' stoppers*

Arresto realizzato in lamiera grezza da applicare tramite puntatura sulle fiancate dell'involucro della cassettiera. Il perno ripiegato permette l'arresto del cassetto alla sua estrazione totale.
Stop made of rough steel sheet to be applied by spot-welding on the sides of the chest of drawers. The bended pin allows the drawer to stop at its total extraction.

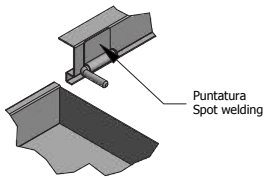

Cassetto in fase di montaggio
Drawer under assembling

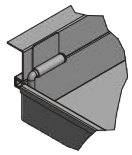

Cassetto chiuso
Closed drawer

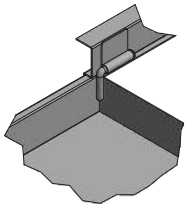

Cassetto completamente aperto
Totally opened drawe drawer

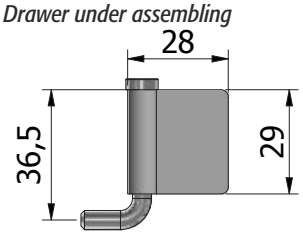

Art. 012 sinistro
Item 012 left

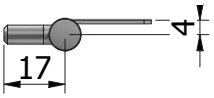

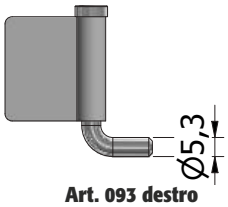

Art. 093 destro
Item 093 right

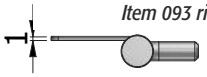

ARTICOLO *Item*	012 Sinistro *Left*	093 Destro *Right*
PACK	1000	1000

ARTICOLO 509 • *Item 509* — Squadretta per asta chiusura • Bracket for closing rod

Realizzata in lamiera zincata permette il collegamento fra la serratura e il perno dell'asta chiusura. Viene fissato all'asta chiusura tramite rivetto.
Made of galvanized steel sheet it allows the connection between the lock and the pin of the closing rod. It is fastened to the closing rod by a rivet.

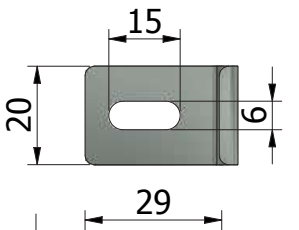

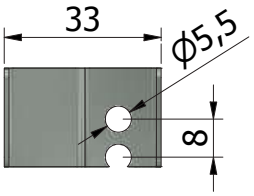

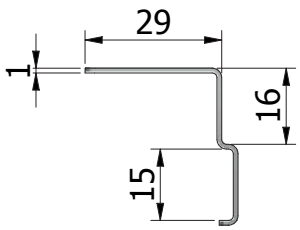

ARTICOLO *Item*	509
PACK	2000

ARTICOLO 162 • *Item 162* — Arresto per cassetto con molla • Drawer's stopper with spring

Realizzato in lamiera grezza, viene applicato sul fianco del cassetto tramite puntatura permettendo, tramite asta di chiusura, il blocco del cassetto.
Made of raw steel sheet, it is applied on the side of the drawer by spot-welding allowing, through the closing rod, the drawer lock.

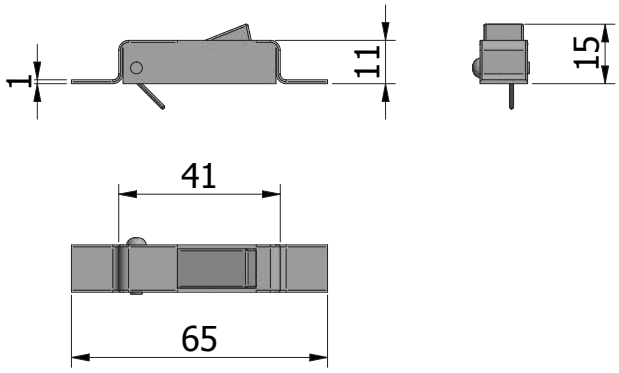

ARTICOLO *Item*	162
PACK	1000

ARTICOLO 354 • *Item 354* — Arresto per cassetto • Drawer's stopper

Realizzato in ABS, viene applicato sul fianco del cassetto tramite VITI Ø 3 permettendo , tramite asta di chiusura, il blocco del cassetto.
Made of ABS, it is applied on the side of the drawer by Ø3 screws allowing, through the closing rod, the drawer lock.

FINITURA *Finishing*	Standard	Altri disponibili/*Other available*				
	Nero *Black* 09004	**Grigio chiaro** *Light grey* 07035	**Grigio scuro** *Dark grey* 07040	**Grigio Argentato** *Silver grey* 04251	**Antracite** *Anthracite* 07016	**Bianco** *White* 09016

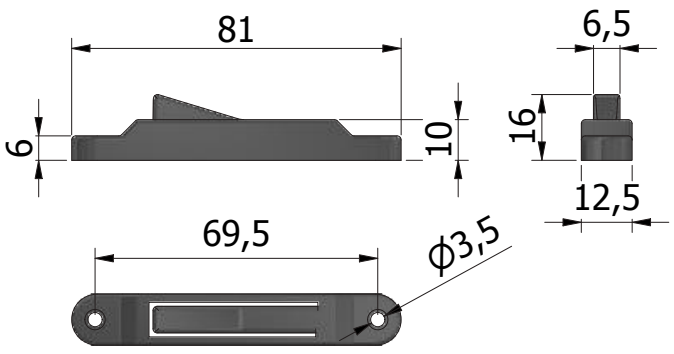

ARTICOLO *Item*	354
PACK	2000

ARTICOLO 516 • *Item 516* — Fermo per asta chiusura • *Stop spring for closing rod*

Realizzato in Nylon PA6, viene applicato sul fianco della cassettiera tramite viti. Permette sia il fermo sia lo scorrimento dell'asta chiusura.
Made in Nylon PA6, it is screwed on the side of the chest of drawers. It allows both the stop and the sliding of the closing rod.

FINITURA *Finishing*	Standard	Altri disponibili/*Other available*				
	Nero *Black* 09004	**Grigio chiaro** *Light grey* 07035	**Grigio scuro** *Dark grey* 07040	**Grigio Argentato** *Silver grey* 04251	**Antracite** *Anthracite* 07016	**Bianco** *White* 09016

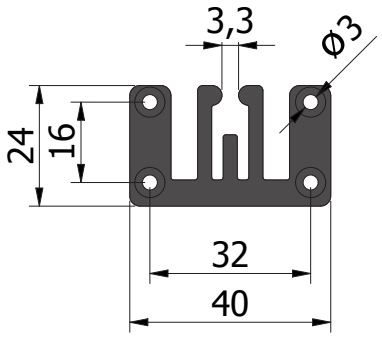

ARTICOLO *Item*	516
PACK	1000

ARTICOLO 506 • *Item 506* — Blocchetto antiribaltamento destro • *Right anti-overturning block*

Realizzato in nylonPA6 e fissato tramite viti sul fianco del cassetto. Consente il fermo dell'asta di chiusura e, il movimento della stessa, permette il blocco dei cassetti.
Made in nylon PA6 and screwed on the side of the drawer. It allows the stop of the closing rod and, the movement of the same, permits the locking of the drawers.

FINITURA *Finishing*	Standard	Altri disponibili/*Other available*				
	Nero *Black* 09004	**Grigio chiaro** *Light grey* 07035	**Grigio scuro** *Dark grey* 07040	**Grigio Argentato** *Silver grey* 04251	**Antracite** *Anthracite* 07016	**Bianco** *White* 09016

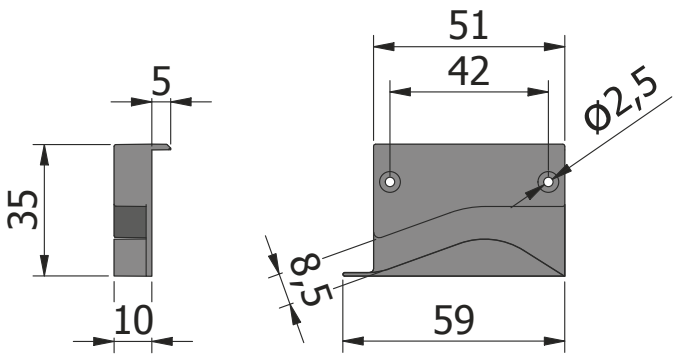

ARTICOLO *Item*	506
PACK	1000

SERIE 511 • *Series 511* — Blocchetti antiribaltamento • *Anti-overturning blocks*

Realizzati in nylon PA6 e fissati tramite viti sul fianco del cassetto. Consentono il fermo dell'asta di chiusura e, il movimento della stessa, permette il blocco dei cassetti.
Made in nylonPA6 and screwed on the side of the drawer. They allow the stop of the closing rod and, the movement of the same, permits the locking of the drawers

FINITURA *Finishing*	Standard	Altri disponibili/*Other available*				
	Nero *Black* 09004	Grigio chiaro *Light grey* 07035	Grigio scuro *Dark grey* 07040	Grigio Argentato *Silver grey* 04251	Antracite *Anthracite* 07016	Bianco *White* 09016

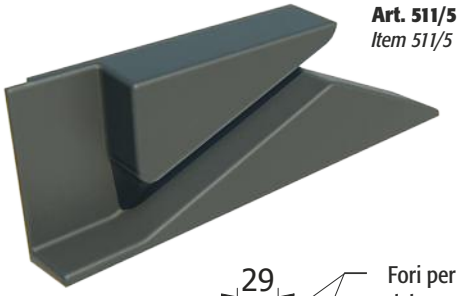

Art. 511/5
Item 511/5

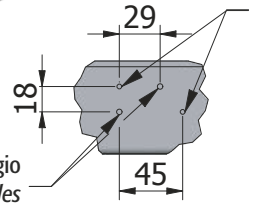

Fori per viti all'interno del cassetto
Holes for screws inside the drawer

Fori di centraggio
Centring holes

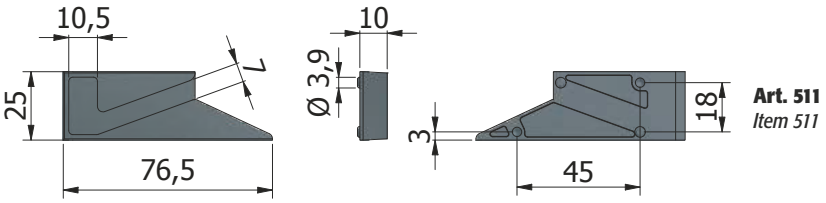

Art. 511
Item 511

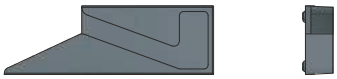

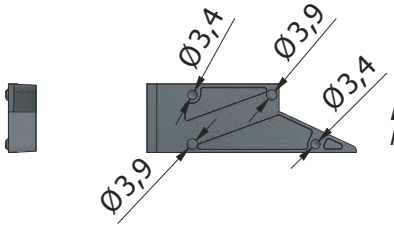

Art. 512
Item 512

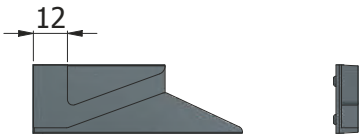

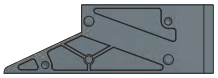

Art. 511/5
Item 511/5

Art. 511
Item 511

Art. 512
Item 512

ARTICOLO *Item*	511	512	511/5
PACK	1000	1000	1000

SERIE 508 • *Series 508* — Perni per asta chiusura • *Pins for closing rod*

Realizzati in acciaio ad alta velocità (AVP) con finitura zincata, vengono avvitati sull'asta di chiusura e permettono il fermo dei cassetti.
Made of high-speed steel (AVP) with galvanized finish, they are screwed onto the closing rod and allow the stop of the drawers.

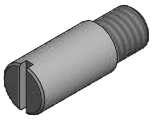

Art. 508
Item 508

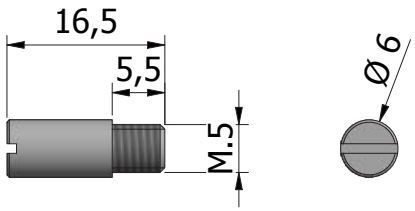

Art. 120
Item 120

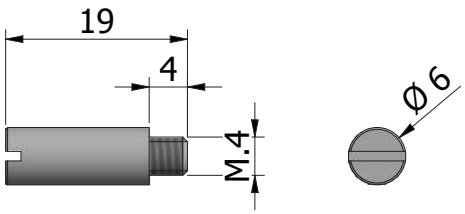

ARTICOLO *Item*	508	120
PACK	2000	2000

SERIE 311 • *Series 311* — Supporto ad incastro per divisorio • *Dap fitted support for divider*

Divisorio in plastica tipo PA6 da inserire all'interno del cassetto per suddividere gli spazi interni.
Da incastrare su apposita asola.
PA6 *plastic divider to be placed inside the drawer to divide the interior spaces. To insert interlocking on slot.*

FINITURA *Finishing*	Standard	Altri disponibili/*Other available*		
	Nero *Black* 09004	Grigio chiaro *Light grey* 07035	Grigio scuro *Dark grey* 07040	Argento *Silver* 09006

Da applicare su asola rettangolare da mm.20 x 4.
To be used on a mm.20 x 4 rectangular slot

Possibilità di confezionamento
Possibility of packaging

Serie 311
Series 311

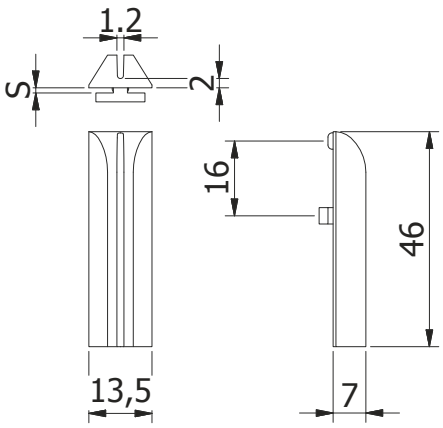

Serie 312
Series 312

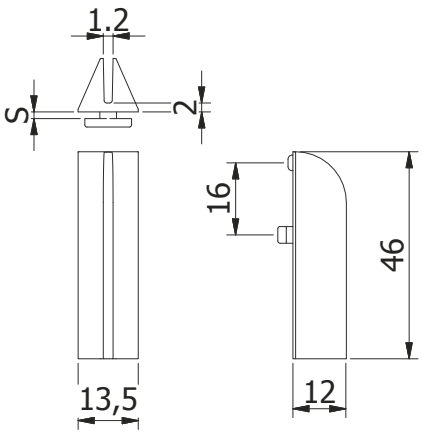

ARTICOLO *Item*	311/10	311/12	311/15	312/10	312/12	312/15
S	0,8 - 1	1,2	1,5	0,8 - 1	1,2	1,5
PACK	2000	2000	2000	2000	2000	2000

SERIE 311/3 • *Series 311/3* — Supporto per divisorio • *Support for divider*

Supporto in plastica tipo PA6 da inserire all'interno del cassetto per suddividere gli spazi interni.
Da fissare tramite viti Ø4.
PA6 plastic support to be placed inside the drawer to divide the interior spaces. To be fixed with Ø 4 screws.

FINITURA *Finishing*	Standard	Altri disponibili/*Other available*		
	Nero *Black* 09004	Grigio chiaro *Light grey* 07035	Grigio scuro *Dark grey* 07040	Argento *Silver* 09006

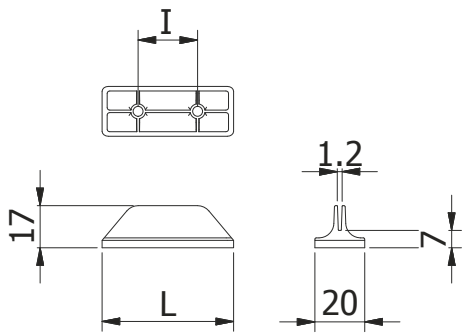

ARTICOLO *Item*	311/53	311/93
L	53	93
I	24	48
PACK	1000	700

Possibilità di confezionamento
Possibility of packaging

SERIE 470 • *Series 470* — Kit assemblaggio cassetti per cassettiere • *Drawer assembly kit for drawer units*

Kit da impiegare per l'assemblaggio del cassetto, realizzato in lamiera grezza dello spessore di 7/10 per permettere la successiva verniciatura. E' possibile ricavare tutte le sedi di maniglie ad incasso o forature speciali per maniglie particolari. Il frontalino si accoppia alla relativa fodera ripiegando le alette. La fodera e il dorso solitamente vengono puntati all'involucro del cassetto.
Kit to be used for drawer's assembling, made of 7/10 rough steel sheet to allow the subsequent painting. It is possible to get seats for all flush-fitted handles or make special holes for special handles. The front panel is coupled to its lining by folding the fins. The lining and back are usually spot-welded at the drawer casing.

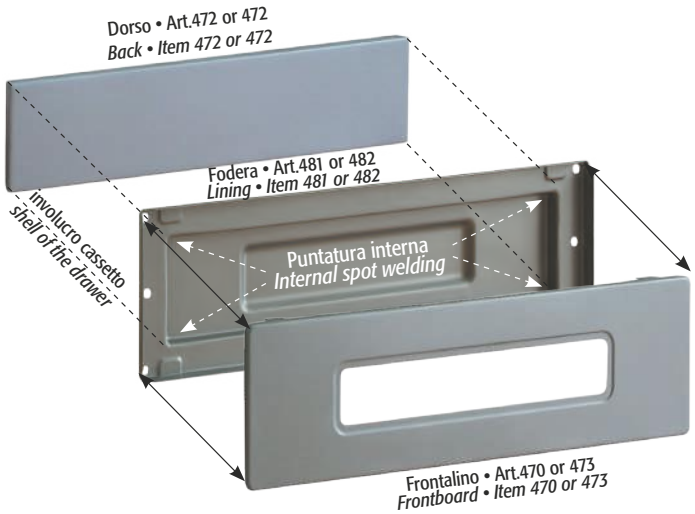

Su art. 470 e 473 si possono applicare tutte le nostre maniglie ad incasso
Onto items 470 and 473 it is possible to add all our flush-fitted handles

Frontalino • *Frontboard*

ARTICOLO *Item*	470	473
DIMENSIONI *Dimension*	E x F 385 x 110	E x F 385 x 165

Fodera • *Lining*

ARTICOLO *Item*	481	482
DIMENSIONI *Dimension*	C x D 383 x 108	E x F 383 x 163

Dorso • *Back*

ARTICOLO *Item*	472	475
DIMENSIONI *Dimension*	A x B 336 x 69	A x B 336 x 125

SERIE 476 • *Series 476* — Kit assemblaggio cassetti per classificatori • *Drawer assembly kit for filing cabinets*

Realizzati in lamiera grezza dello spessore di 8/10 permettono l'assemblaggio del cassetto e la successiva verniciatura. Vengono realizzate tutte le sedi di maniglie ad incasso o forature speciali per maniglie particolari. Il frontalino si applica sulla fodera dello stesso ripiegando le alette. La fodera e il dorso solitamente vengono puntate all'involucro cassetto.
Kit to be used for drawer's assembling, made of 8/10 rough steel sheet to allow the subsequent painting. It is possible to get seats for all flush-fitted handles or make special holes for special handles. The front panel is coupled to its lining by folding the fins. The lining and back are usually spot-welded at the drawer casing.

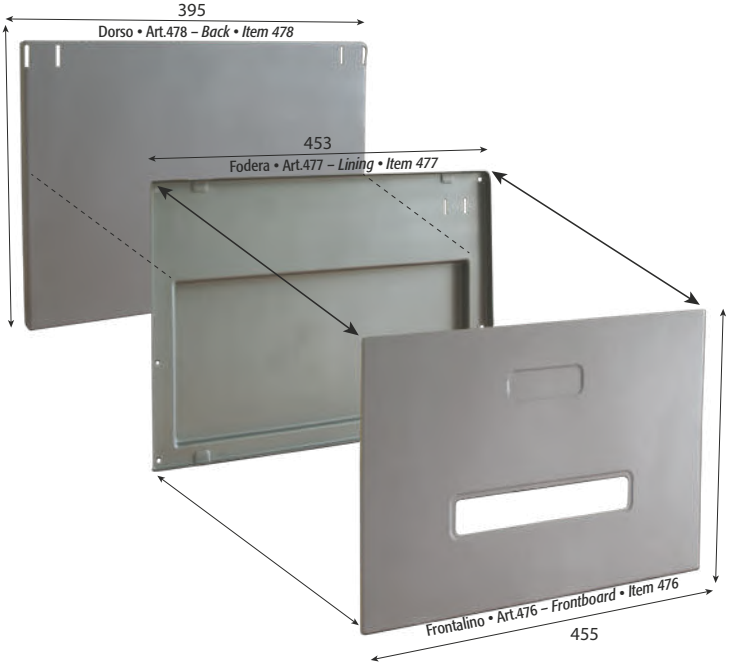

Su art. 476 si possono applicare tutte le nostre maniglie ad incasso
Onto items 476 it is possible to add all our flush-fitted handles

Frontalino • *Frontboard*

ARTICOLO *Item*	476

Fodera • *Lining*

ARTICOLO *Item*	477

Dorso • *Back*

ARTICOLO *Item*	478

ARTICOLO 302 • *Item 302* — Supporto per asta appendicartelle • *Support for file hanger's rod*

Realizzato in nylon PA6, viene inserito a pressione sull'asta appendi cartelle avente sezione da 10 x 3, permettendo un facile inserimento nelle asole o nei telai porta aste per cartelle sospese.
Made of Nylon PA6, it is inserted with pressure on the file hanger rod having section of mm 10x3, allowing an easy insertion into slots or frames for hanging folders.

FINITURA *Finishing*	Standard	Altri disponibili/*Other available*				
	Nero *Black* 09004	**Grigio chiaro** *Light grey* *07035*	**Grigio scuro** *Dark grey* *07040*	**Grigio Argentato** *Silver grey* *04251*	**Antracite** *Anthracite* *07016*	**Bianco** *White* *09016*

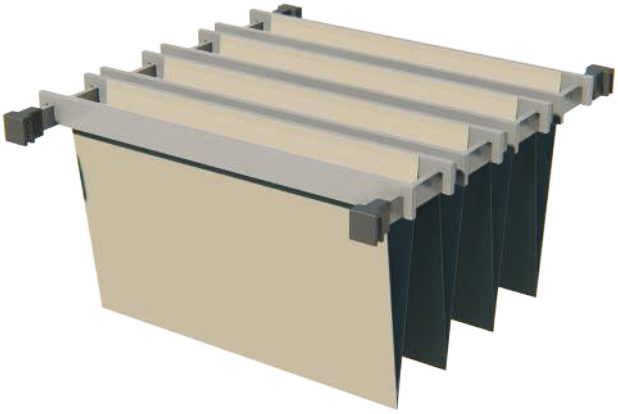

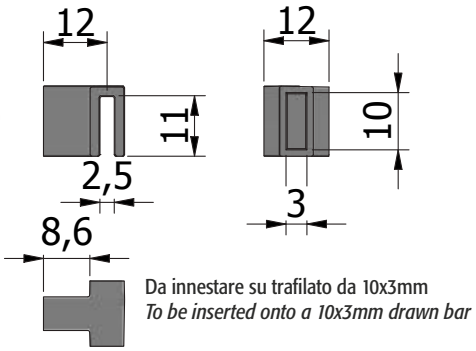

Da innestare su trafilato da 10x3mm
To be inserted onto a 10x3mm drawn bar

ARTICOLO *Item*	302
PACK	2500

ARTICOLO 310 • *Item 310* — Copritesta per divisori rigidi • *Cover for rigid partitions*

Realizzato in Polietilene, viene inserito a pressione sul divisorio rigido.
Made in Polyethylene, it is inserted with pressure on the rigid partition.

FINITURA *Finishing*	Standard	Altri disponibili/*Other available*				
	Nero *Black* 09004	**Grigio chiaro** *Light grey* *07035*	**Grigio scuro** *Dark grey* *07040*	**Grigio Argentato** *Silver grey* *04251*	**Antracite** *Anthracite* *07016*	**Bianco** *White* *09016*

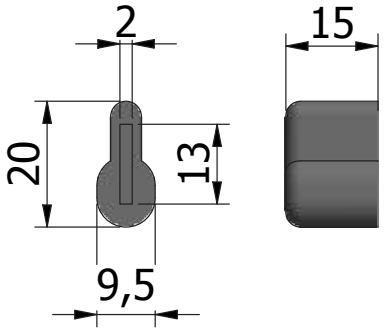

ARTICOLO *Item*	310
PACK	1000